Крановое грузоподъемное оборудование

Информация о кранах

01.2013

STAHL Crane Systems

Компания «Электротяжкран» предлагает Вам каталог кранового грузоподъемного оборудования, благодаря которому Вы:

- познакомитесь с принятыми в компании STAHL CraneSystems стандартами кранового грузоподъемного оборудования.
- Узнаете о важных дополнениях по выбору грузоподъемного оборудования и его комплектации.

Кроме того, мы предлагаем Вам ознакомиться с предлагаемым нами комплексом сервисных услуг, а именно:

- Консультирование и разработка технического предложения по Вашему проекту инженерами нашей компании.
- Поставка оборудования, его монтаж и ввод в эксплуатацию.
- Тестирование, техническое обслуживание и ремонт оборудования, поставка запчастей.

Обращайтесь в компанию «Электротяжкран»!

Компании STAHL CraneSystems ведет постоянную работу над усовершенствованием своей продукции, но оставляет за собой право на внесение изменений в технические параметры продукции, ее размеры, вес, конструкцию и эксплуатационные свойства.

Прилагаемые к данному информационному выпуску иллюстрации служат лишь для наглядного представления об оборудовании.

- Получить оперативную информацию о кранах фирмы STAHL, их сервисном обслуживании и условиях покупки можно в Компании «Электротяжкран» Официальном представителе STAHL CraneSystems GmbH на территории РФ.

Контактную информацию смотрите на обложке.

Содержание:

Условные обозначения 54

Обзор технической продукции

Стандартные краны 3
Специальные краны 3
Кран в любой цех 4

Стандартное оборудование

Краны 5
Канатные тали 7
Цепные тали 7

Технические данные и параметры

Однобалочные мостовые краны 8
Двухбалочные мостовые краны 20
Однобалочные подвесные краны 32

Оснащение

Дисплей параметров нагрузки 42
Радиоуправление 43
Концевые ограничители 44
Огибание препятствий 44
Контроллеры крана 45
Токоподвод крана 45
Работа нескольких кранов 46
Площадки обслуживания 47
Использование в атмосферных условиях 47
Подкрановые пути 48

Специальные краны и специальные технические решения

Краны с двумя канатными талями 50
Краны до 160 тонн 50
Краны с двойной цепной талью 50
Краны со спаренным управлением 50
Взрывозащита кранов 50
Краны с малой строительной высотой 51
Кран с тележкой консольного типа EL-W 51
Двухбалочный мостовой кран с продольно смонтированным подъемным устройством 51
Консоль, встраиваемая в балку моста 51
Цепные тали с малой строительной высотой 51
Тали со сверхмалой строительной высотой 51

Страницы с разворотом

3D чертежи-эскизы кранов 52

Технические особенности стандартных кранов 54

Использованные условные обозначения 54

ТЕХНИЧЕСКИЕ ОСОБЕННОСТИ

Однобалочный мостовой кран EL

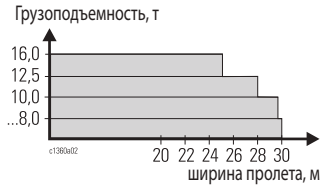

Двухбалочный мостовой кран ZL

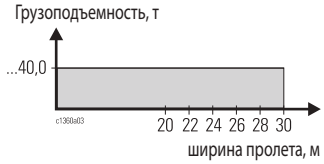

Однобалочный мостовой кран EH

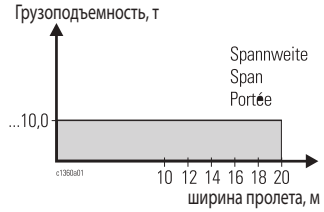

Стандартные краны

Предложение компании STAHL CraneSystems по комплектации крановым грузоподъемным оборудованием поможет Вам решить большую часть производственных задач, обусловленных пространством под потолком и их решением внизу. Таким образом, пространство, помимо производства может быть использовано, например, под склад.

Для каждого уровня производственного пространства STAHL CraneSystems предлагает Вам оптимальный вариант, даже если Ваше производство занимает огромное пространство. Если Вам нужны краны большой грузоподъемности, с малой строительной высотой, если нужны краны для работы в неблагоприятных условиях окружающей среды, например, на морозе или на жаре, в агрессивной атмосфере или для взрывоопасной работы, то программа по подбору необходимого оборудования и высокий стандарт сервисного обслуживания позволят осуществить все Ваши пожелания.

Современные методы производства, необходимые лицензии и сертификаты гарантируют Вам высокое качество кранового грузоподъемного оборудования компании STAHL CraneSystems.

Итак, основная информация этого каталога, касается стандартных кранов:

- Однобалочных мостовых кранов EL
- Двухбалочных мостовых кранов ZL
- Однобалочных подвесных кранов EH

Дополнительное оборудование:

- Приборы радиоуправления
- Частотное управление
- Концевые выключатели подъема
- Концевые выключатели передвижения тали
- Концевые выключатели передвижения крана
- Контроллеры движения крана
- Контроллеры огибания препятствий
- Оборудование для работы на открытом воздухе
- Токоподводы различных типов и конфигураций

Обращайтесь к нам!

Монтаж

Осуществляется высококвалифицированным персоналом

Сервис

Ввод в эксплуатацию, приёмо-сдаточные работы, испытания.

Специальные краны

Помимо стандартного оборудования компания «Электротяжкран» также предлагает специальные краны:

- Краны для литейного производства
- Краны для работы при низкой температуре окружающей среды
- Краны с большой грузоподъемностью и тяжелым режимом работы
- Взрывозащищенные краны
- Двухбалочные подвесные краны
- Специальные поворотные краны
- Краны для установки на суднах
- Двухбалочные мостовые краны с грузоподъемностью до 160 тонн
- Автоматические краны с управлением SPC
- Грейферные краны
- Однобалочные краны с консольной тележкой сверхмалой строительной высоты.см. стр. 51

Специальное и автоматическое оснащение для специальных кранов подходит к ним так же эффективно, как и экономически приемлемое оснащение, представленное нами в стандартной товарной номенклатуре для стандартных кранов, разработанной в соответствии со специальной программой.

Оптимальное решение для Вашего производства будет разработано нами в совместном двустороннем процессе, который выявит все необходимые требования, и учтет все индивидуальные особенности.

В случае необходимости, обращайтесь в компанию «Электротяжкран». Наши специалисты помогут Вам.

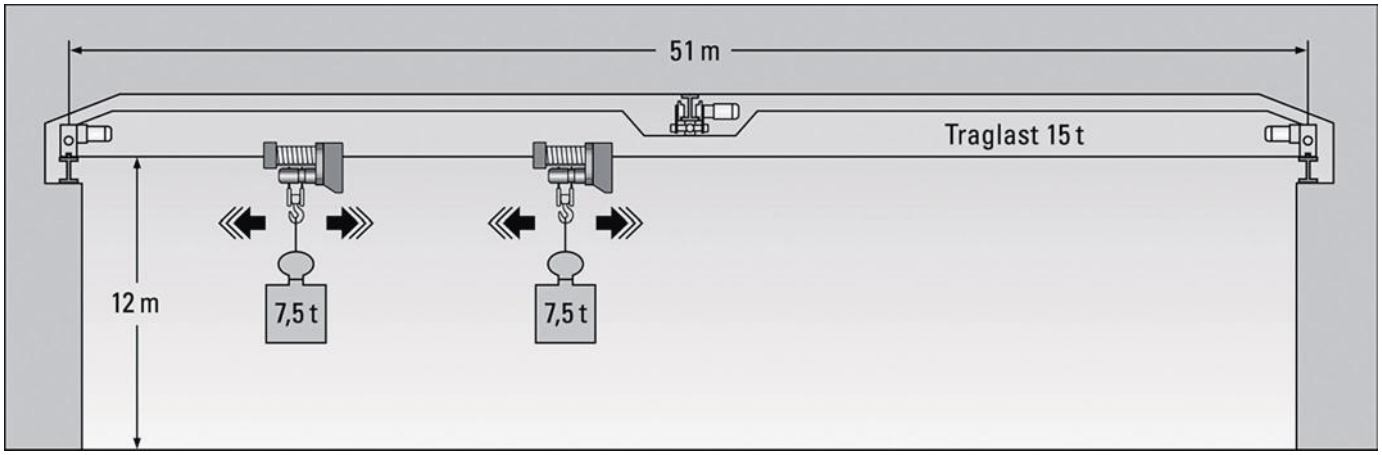

EL-A

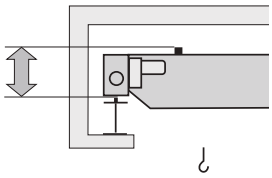

EL-B

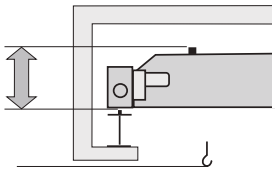

EL-C

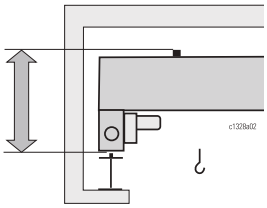

ZL-A

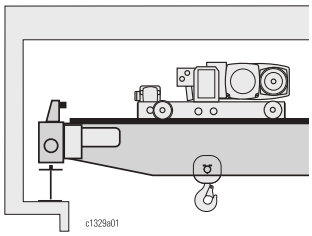

EH-A

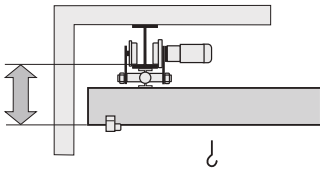

EH-B

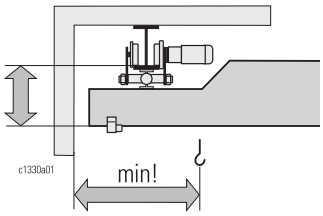

В каждый цех – «правильный» кран

См. так же страницы с разворотом

Однобалочные мостовые краны (EL)

Однобалочный мостовой кран, производства компании STAHL CraneSystems, со стандартной грузоподъемностью до 16000 кг. Передвижение крана происходит по верхнему поясу балки кранового пути. Конструкция крана позволяет организовать эффективный производственный процесс даже в небольших и невысоких производственных помещениях.

Различные варианты монтажа крана позволяют создать оптимальное рабочее пространство. В зависимости от особенностей производственного помещения монтируется и мостовая балка крана (см. вариант EL-A, EL-B или EL-C)

При этом важное значение имеет профиль строения производственного помещения.

Достичь максимальной высоты подъема поможет тележка консольного типа крепления на мост крана со сверхмалой строительной высотой. См. стр. 51

Двухбалочные мостовые краны (ZL)

Двухбалочные мостовые краны компании STAHL CraneSystems

Имеют стандартную грузоподъемность до 160000 кг и ширину пролета до 32,5 метров. Габаритные и насыпные грузы транспортируются такими кранами особенно аккуратно бережно. Особенно выигрышной особенностью этой модели крана является максимально высокое положение крюка.

Для двухбалочных мостовых кранов легко могут быть учтены и другие пожелания, например, площадка обслуживания тележки и моста крана, кабина, плавное переключение скоростей передвижение крана.

Однобалочные подвесные краны (EH)

Однобалочный подвесной кран, производства компании STAHL CraneSystems не требует много места для его установки. Механизм передвижения крана – по нижнему поясу балки кранового пути, монтируется прямо на потолке производственного помещения и позволяет использовать все пространство верхнего уровня.

Эта модель крана, в отличие от других, предусматривает наименьший подход крюка (расстояние между стеной помещения и грузовым крюком). Эта особенность гарантирует оптимальное использование всего рабочего пространства.

При этом рабочая высота может быть очень низкой. При большой ширине пролета и большой грузоподъемности мостовые балки смещаются (см. вариант EH-B).

Стандартная грузоподъемность однобалочного подвесного крана компании STAHL CraneSystems достигает 10000 кг.

Еще одной особенностью данной модели крана является способность к взаимодействию подъемного механизма одного крана с подъемными механизмами стыкующихся кранов. При этом возможен переезд одного подъемного механизма на пути другого, по стыкам кранов. См. стр. 51

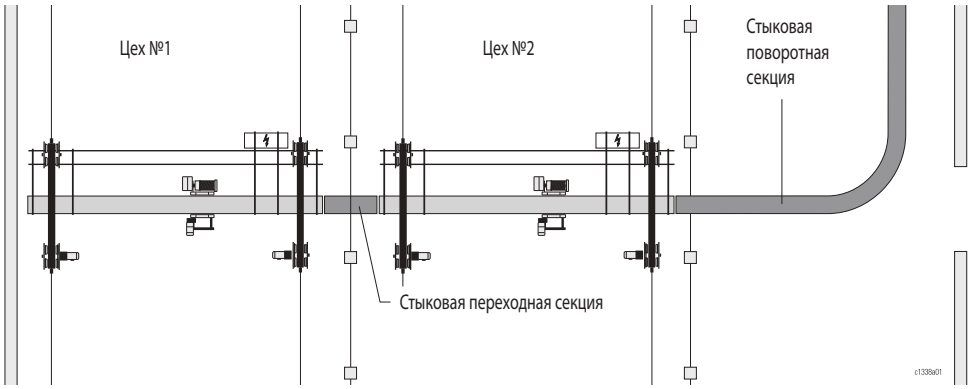

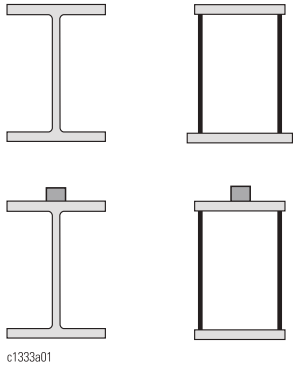

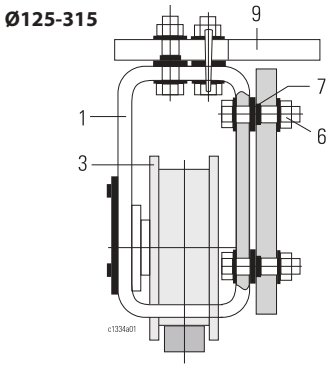

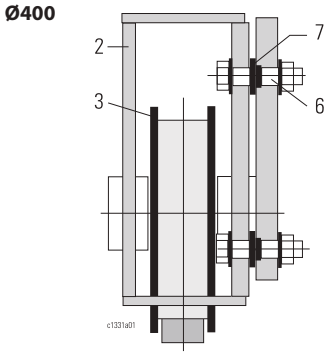

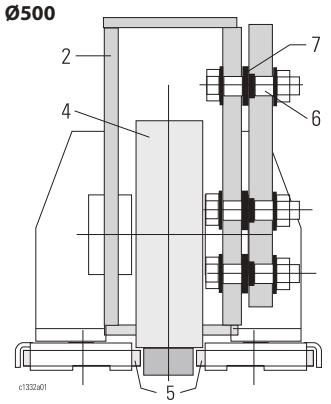

Стандартное оборудование кранов

См. так же страницы с разворотом

Мост крана

- В зависимости от грузоподъемности и ширины пролета крана мост крана изготавливается из железа сортового проката S355 или S 235 или из сваренных швеллеров.
- Сварочный стык моста двухбалочного крана проходит по центру.
- Применение автоматической сварки гарантирует точность задаваемых параметров.
- Дробеструйный процесс удаления ржавчины.
- Максимальные прогиб моста 1/500.

Параметры

- По DIN 15018 (немецкий институт стандартизации)/по EN 13001 (европейский стандарт).
- Металлоконструкция по DIN 15018, H2/B3.
- Остальные параметры, например, H3/B4, по запросу.

Концевые балки для кранов мостовых опорных

- Короткая колесная база от
- 1250 мм, для наименьшей нагрузки на концевые балки моста.
- Простое обслуживание подшипников колес.
- На концах балок применяется высокоэластичный, энергопоглощающий резиновый буфер.
- Прямоугольная труба для колес диаметром 125-315 мм.
- Сварная конструкция диаметром 400-500 мм.
- Колеса размером до 400 мм в диаметре с ребордой GGG 70.
- Колеса размером 500 мм в диаметре без реборды.
- Направляющие ролики стандартного размера 500 мм в диаметре.
- По запросу опционально предлагаются колеса от 125 до 500 мм в диаметре без реборды и с направляющими роликами.
- Высокопрочное болтовое соединение моста крана с концевыми балками.
- Распределение действующих сил на кран через распорную шайбу, между соединяющей пластиной моста крана и концевой балкой.
- Соединение «на верху» также возможно для однобалочного мостового крана типа «C» с колесами 125-200 мм в диаметре.

Концевые балки для кранов мостовых подвесных

- Распределение веса на восемь колес позволяет уменьшить нагрузку на крановый путь.
- Незначительный прогиб моста крана вследствие оптимизации нагрузок на колеса, позволяет использовать небольшие крановые балки
- Стальная конструкция с точными геометрическими параметрами.
- Роликовые колеса из C45. Износостойкость колес и концевой балки.
- Простое крепление на профиль кранового пути с различными вариантами размещения.
- Высокопрочное болтовое соединение моста крана и концевой балки.

Приводы передвижения для кранов мостовых опорных .

- Привод передвижения с дисковым тормозом.
- Шестерни редуктора и оси из высококачественных сортов стали с гарантией высокой износостойкости.
- Низкий шумовой фон благодаря винтовому сцеплению приводов.
- Долговечная смазка редуктора.
- Стартовые и тормозные характеристики гарантируют минимальное раскачивание при транспортировке.
- Изоляционный материал класса F по VDE 0530 (Правила союза немецких электриков).
- 2 скорости передвижения 10/40 м/мин, либо 5/20 м/мин. Другие скорости по запросу.
- Оснащение частотными преобразователями для плавного переключения скоростей (опция).

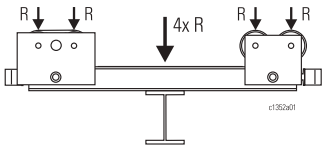

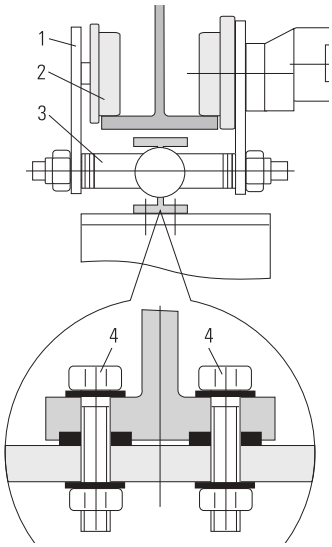

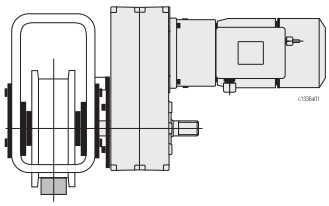

ТЕХНИЧЕСКИЕ ОСОБЕННОСТИ

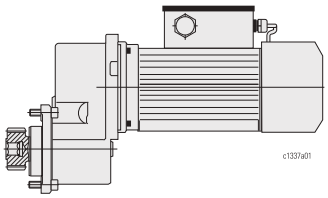

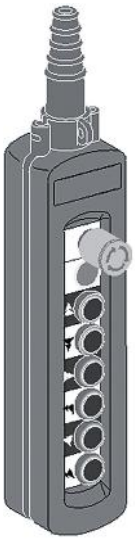

Стандартное оборудование кранов

Привод передвижения для кранов мостовых подвесных

- Привод передвижения с дисковым тормозом.
- Долговечная смазка редуктора.
- Стартовые и тормозные характеристики служат минимальному раскачиванию при транспортировке.
- Изоляционный материал класса F по VDE 0530 (Правила союза немецких электриков).
- Низкий шумовой фон благодаря винтовому сцеплению приводов.
- 2 скорости движения 10/40 м/мин, либо 5/20 м/мин. Другие скорости по запросу.
- Оснащение частотными преобразователями для плавного переключения скоростей (опция).

Управление краном

Контакторное управление находится в электрошкафе, расположенном на мосту крана.

- Сетевое электропитание 380 Вт, 50 Гц.
- Напряжение управления 230 Вт или 48 Вт, или 42 Вт.
- Главный предохранитель и контакторы установлены в электрошкафе.
- Контакторы для двигателей подъема и передвижения установлены в электрощите тали, либо комплексное управление для канатных талей SH (по запросу).
- По запросу оснащение частотным преобразователем для плавного переключения скоростей.

Переносное управление вдоль моста крана

- Перемещение пульта управления не зависит от положения подъемного оборудования, монтируется отдельно от подъемного устройства (опция)
- Прибор управления эргономичен, легок и удобен, оснащен кнопками для переключения двух скоростей.
- По требованию выбор комплекта радиоуправления, см. стр. 42.

Электропитание и цепь управления

- Токоподвод вдоль моста крана: плоский кабель передвигается по С-образному рельсу с помощью тележек.
- Токоподвод вдоль подкранового пути, см. стр. 45, по запросу.

Защита от коррозии

Предварительная обработка (стандартная)

- Антикоррозийная дробеструйная обработка по DIN EN ISO 12944-4.

Грунтовое покрытие (стандартное)

- Тип A10/60, толщина сухого покрытия примерно 60 µ, ржаво-желтый цвет, основа – алкидная смола.

Завершающее покрытие (по запросу)

- В зависимости от места покрытия и требований заказчика предлагается широкий выбор вариантов завершающего покрытия. Для Ваших требований, пожалуйста, используйте специальный опросный лист.

Допустимые значения температуры окружающей среды

- от – 20 до +40 градусов по Цельсию
- возможны и другие температурные значения. По запросу.

Тип защиты

- IP 55 (подъемный механизм, двигатели)
- IP 54 (электрооборудование)

Конструкторское решение

- Для использования в цехе.
- По запросу – для использования на открытом воздухе.

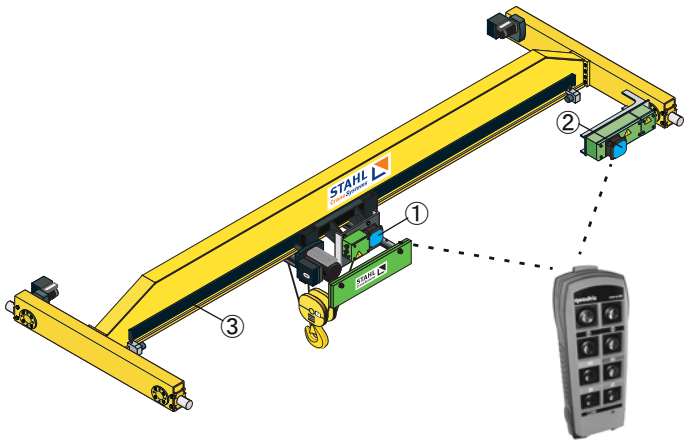

Новинка!

Передовая крановая концепция

Радиоуправление для кранов

Один передатчик – два приемника

- Отсутствие кабеля
- Троллейный токоподвод.

Канатные тали SH

Канатные тали SH – классические удобные подъемные механизмы, устанавливаемые на краны. **Безусловными преимуществами данной модели являются – малая строительная высота, долгий срок и простота эксплуатации.**

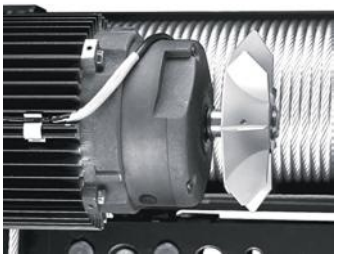

Преимущества канатных талей SH:

Двигатель

- Электронное управление позволяет наладить долгую и эффективную работу двигателя; плавное переключение работы скоростей.
- Специально сконструированный для подъема тип двигателя.
- Длительный рабочий цикл при переключениях.
- Контроль за температурой двигателя.
- Тип защиты IP 55

Тормоз

- Легкие в обслуживании, без асбестовые, не требующие дополнительной настройки.
- Долгий срок эксплуатации благодаря большому тормозному моменту и использованию электронного управления.

Защита от перегруза

- Датчик перегрузки.

Канатоукладчик

- Канатоукладчик прочный и надежный.
- Материал GGG 40.
- Более долгий срок эксплуатации в сравнении с пластиковым направляющими.
- Жаростойкий материал.
- Безопасность эксплуатации: натяжение каната по всей окружности канатоукладчика.

Редуктор

- Долгий срок эксплуатации и эффективность в использовании.
- Оптимальное соотношение диаметров барабана и шкифа.
- Высокая надежность

Управление

- Контакторное управление с гарантировано долгим сроком использования.

Механизмы передвижения

- Малая строительная высота для передвижения по монорельсу.
- Передвижение тележки двухбалочного крана с оптимальным распределением нагрузки колес.
- По требованию – поворотная тележка, см. стр. 51.

Цепные тали типа ST

Для однобалочных мостовых и однобалочных подвесных кранов компаний STAHL CraneSystems представлен целый ряд цепных талей грузоподъемностью до 6 300 кг.

Благодаря тому, что цепные тали очень компактны, они имеют превосходные маневренные качества и помогают максимально эффективно использовать Ваше производственное пространство.

Привод цепи

Уникальный запатентованный цепной привод, выгодно характеризуется следующими качествами:

- Закрытый литой механизм направления цепи;
- Таль подвешивается «НЕПОСРЕДСТВЕННО» на подвесной крюк, но при этом силовой поток не переходит на конструкцию!

Фрикционная муфта

- Низкий износ
- Точная регулировка
- Гарантия на весь срок эксплуатации

Двигатель

- Продолжительное включение.
- Не требующий дополнительной настройки тормоз, надежный даже в толчковом режиме работы.

Цепь

- Закаленная с оцинкованной поверхностью цепь
- Износостойкость.

Механизмы передвижения

- Механизм передвижения со стандартной строительной высотой, по запросу – малая строительная высота, см. стр. 51.

Прочее

Наши крановые конструкции могут так же быть оснащены двумя талями.

Кроме того, возможно оснащение другими грузоподъемными механизмами! См. стр. 50, 51.

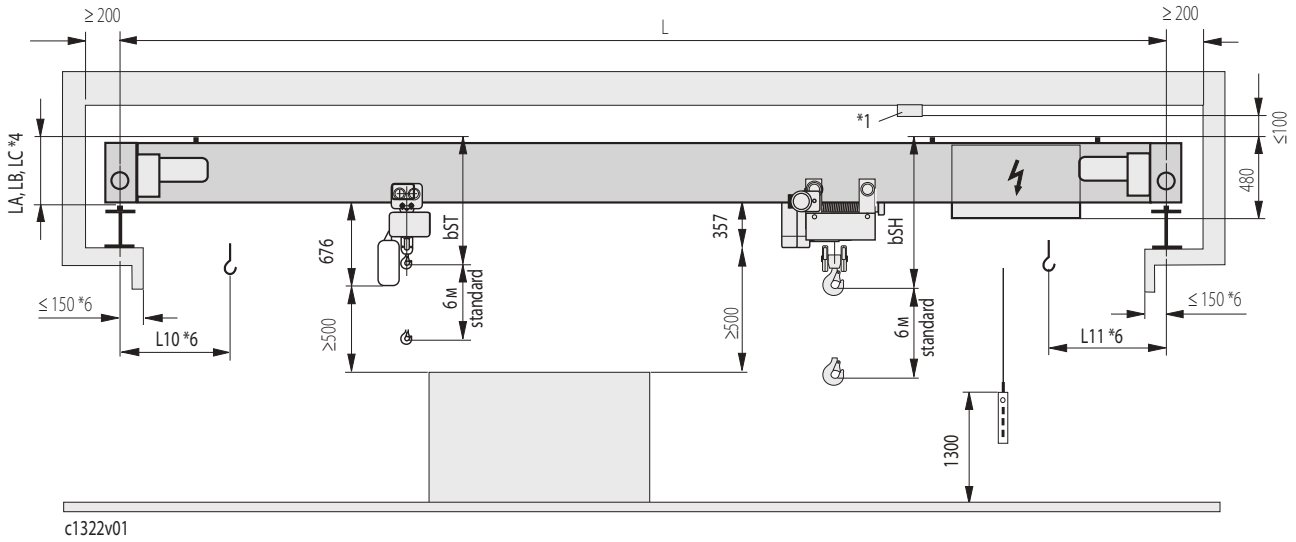

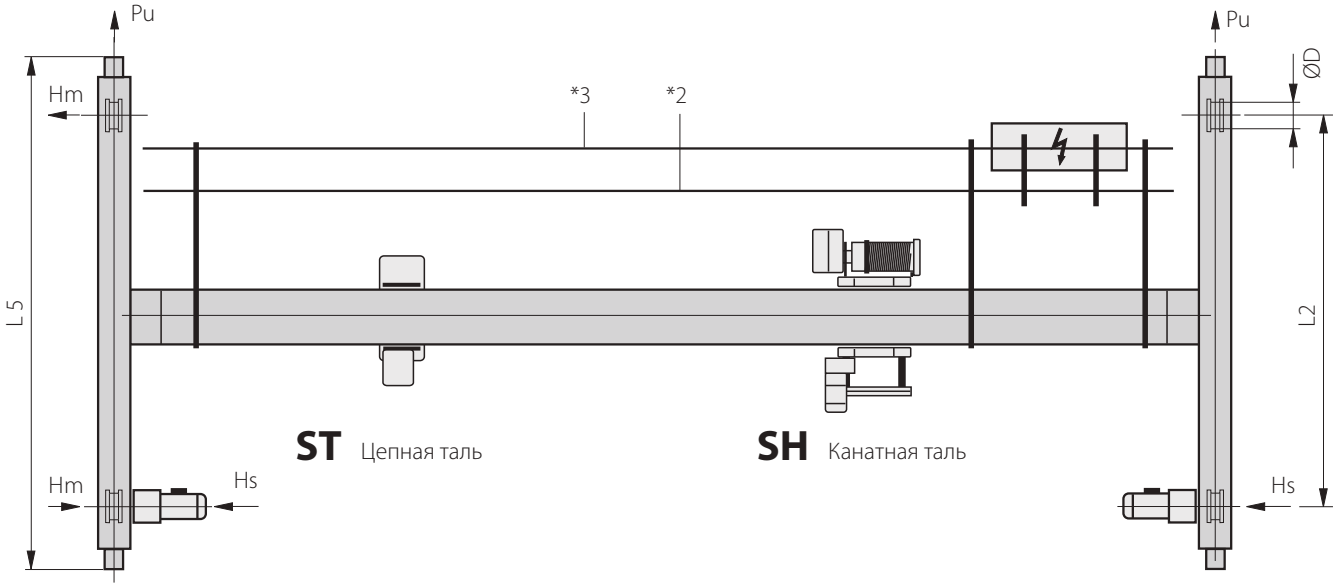

Чертеж балки мостового крана

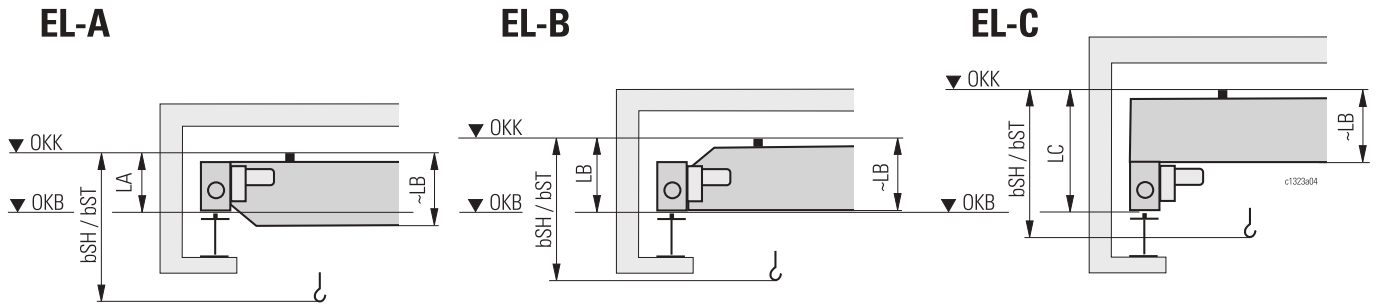

*1 Лампы, трубки и пр.

*2 Токоподвод

*3 Переносной прибор управления

*4 См. детальный чертеж балки мостового крана

*5 См. детали в пункте «Подкрановые пути», стр. 48

*6 Если главный провод пролегает в области передвижения тали, то происходит увеличение параметров L10 или L11 около 150 мм

*7 Кран без подъемного устройства

OKB = верх кранового пути

OKK= верх моста крана

2000 кг	Кран с талью канатной электрической типа SH										R max	R min	Hs	Hм	Pu 40 м/мин	ØD*5	Вес*7
L	L2	L5	LA	LB	LC	EL-A + EL-B L10 *6	EL-A + EL-B L11 *6	EL-C L10 *6	EL-C L11 *6	bSH	См. стр. 54						
[м]	[мм]										[kN]					[мм]	[кг]
...7,6	1250	1782	287	295	546	760	810	1050	1120	775	12,4	2,2	3,1	1,1	4,0	125	785
...9,0				335	586					815	13,3	2,8	3,3	1,5	7,0		1030
...9,7	1600	2132		355	586			750	780	835	13,6	3,0	3,3	1,3	7,0		1130
...11,0				355	606					835	14,3	3,6	3,4	1,6	6,0		1370
...12,0				375	626					855	14,9	4,1	3,6	1,9	7,0		1580
...13,0	2000	2532		395	646					875	15,7	4,8	3,6	1,7	8,0		1850
...13,9				415	666					895	16,2	5,3	3,7	1,9	9,0		2050
...15,0				455	706					935	17,1	6,1	3,9	2,1	10,0		2380
...15,7	2500	3032		455	706					935	17,4	6,4	3,8	1,8	10,0		2510
...17,8				505	756					985	18,9	7,8	4,1	2,1	14,0		3060
...18,0				555	886					1035	19,6	8,5	4,2	2,2	15,0		3360
...19,9	3150	3672	330	600	894					1155	19,6	8,4	3,9	1,9	15,0	160	3330
...21,3				600	894					1155	21,7	10,5	4,4	2,1	19,0		4135
...22,0				700	994					1255	24,3	12,7	4,6	2,2	22,0		4645
...24,5	4000	4596	370	705	-					1260	24,8	13,6	4,6	2,0	18,0	200	5315
...26,5				805	-					1360	27,1	15,8	5,1	2,2	22,0		6215
...27,9				905	-					1460	29,3	18,1	5,5	2,4	26,0		7125
...28,0				910	-					1465	30,5	19,2	5,7	2,4	29,0		7590

Характеристика электродвигателя (50Гц)										
Таль канатная электрическая							Кран			
	[м/мин]	[кВт]	[ПВ%]	Тип тали	Режим работы (FEM)	Вес [кг]		[м/мин]	[кВт]	[ПВ %]
	1/6,3 1,6/10	**0,4/2,4** 0,6/3,9	**20/50** 20/50	**SH 3005-25 4/1 L2** SH 3005-40 4/1 L2	**3m** 3m	**280** 290		5/20 **10/40**	max. 2x 0,09/0,37 **max. 2x 0,13/0,55**	20/40 **20/40**
	2,5/10 **5/20** 8/32	0,09/0,37 **0,09/0,37** 0,09/0,37	20/40 **20/40** 20/40							

2.000 кг	Кран с талью цепной электрической типа ST										R max	R min	Hs	Hм	Pu 40 м/мин	ØD*5	Вес*7
L	L2	L5	LA	LB	LC	EL-A L10 *6	EL-A L11 *6	EL-B + EL-C L10 *6	EL-B + EL-C L11*6	bST	См. стр. 54						
[м]	[мм]										[kN]					[мм]	[кг]
...7,1				295	546					840	11,9	2,5	3,5	0,8	3.0		770
...7,9	1250	1782		295	546					840	12,1	2,6	3,5	1,0	3.0		825
...9,5				335	586					880	12,9	3,2	3,7	1,3	3.1		1090
...10,1				335	586					880	13,1	3,4	3,4	1,2	3,4		1175
...11,4	1600	2132		355	606					900	13,8	3,9	3.6	1,4	4,2		1420
...12,0				375	626					920	14,2	4,3	3.7	1,6	4,9		1595
...12,4			295	375	626	545	545	525	525	920	14,5	4,5	3,4	1,3	5,2	125	1675
...13,4	2000	2532		395	646					940	15,0	5,0	3,5	1.7	6,0		1885
...14,3				415	666					960	15,5	5,5	3,6	1.7	6,8		2085
...15,0				455	706					1000	16,2	6,2	3,8	1.8	7,9		2365
...16,1				455	706					1000	16,8	6,7	3,4	1,6	8,7		2565
...17,9	2500	3032		505	756					1050	18,1	7,9	3,7	1,9	11,0		3075
...18,5				590	841					1135	16,7	6,5	3,4	1,8	8,5		2515
...20,4	3150	3672	330	600	894					1145	19,1	9,0	3,4	1,7	12,9	160	3495
...21,7				600	894					1145	21,1	10,9	3,8	1,9	16,8		4290
...23,5				700	994					1245	22,9	12,7	4,1	2,1	20,4		4995
...24,9	4000	4596	370	705	-					1250	24,5	14,2	3,9	1,8	16,2	200	5620
...26,5				805	-					1350	26,6	16,4	4,3	1,9	20,0		6480
...26,6				810	-					1355	27,7	17,5	4,4	2,0	22,0		6920
...27,9				905	-					1450	29,0	18,7	4,6	2,1	24,4		7435
...28,0				910	-					1455	30,2	19,9	4,8	2,1	26,7		7900
...29,9				1015	-					1560	33,3	23,0	5,3	2,3	33,1		9150
...30,0				1115	-					1660	36,7	26,4	5,9	2,3	40,6		10510

Характеристика электродвигателя (50Гц)										
Таль цепная электрическая							Кран			
	[м/мин]	[кВт]	[ПВ%]	Тип тали	Режим работы (FEM)	Вес [кг]		[м/мин]	[кВт]	[ПВ %]
	1/4 1,5/6	**0,37/1,5** 0,57/2,3	**20/40** 20/40	**ST 2010-8/2 2/1** ST 2010-12/3 2/1	**2m** 1Am	**110** 110		5/20 **10/40**	max. 2x 0,09/0,37 **max. 2x 0,13/0,55**	20/40 **20/40**
	2,5/10 **5/20**	0,05/0,2 **0,05/0,2**	20/40 **20/40**							

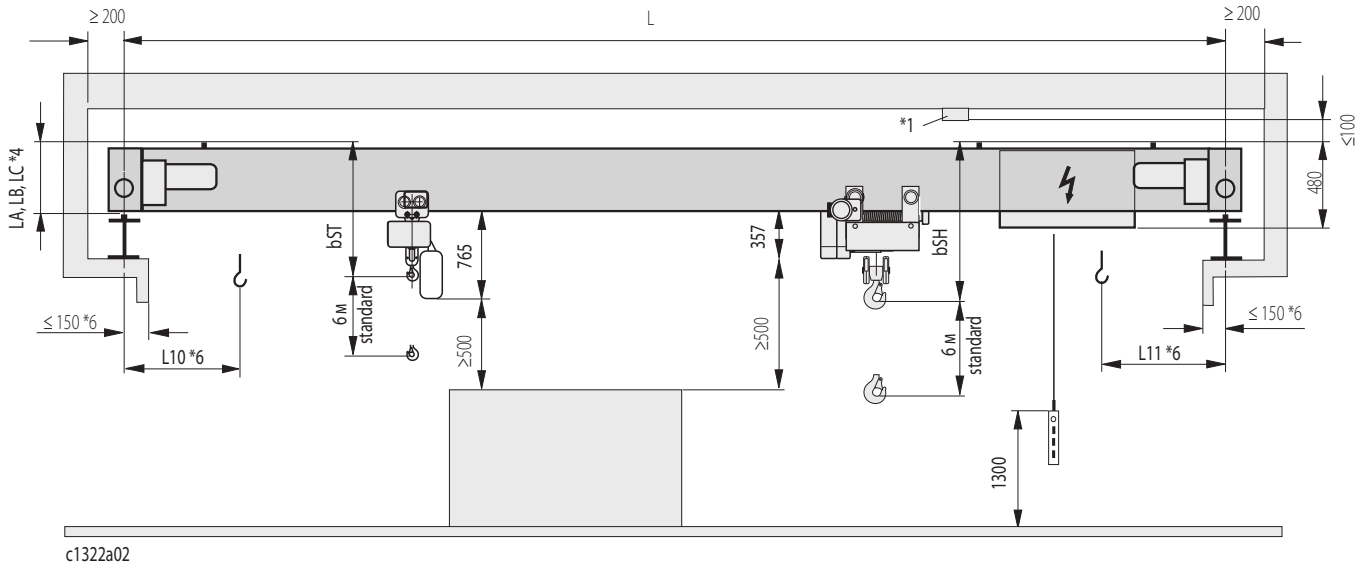

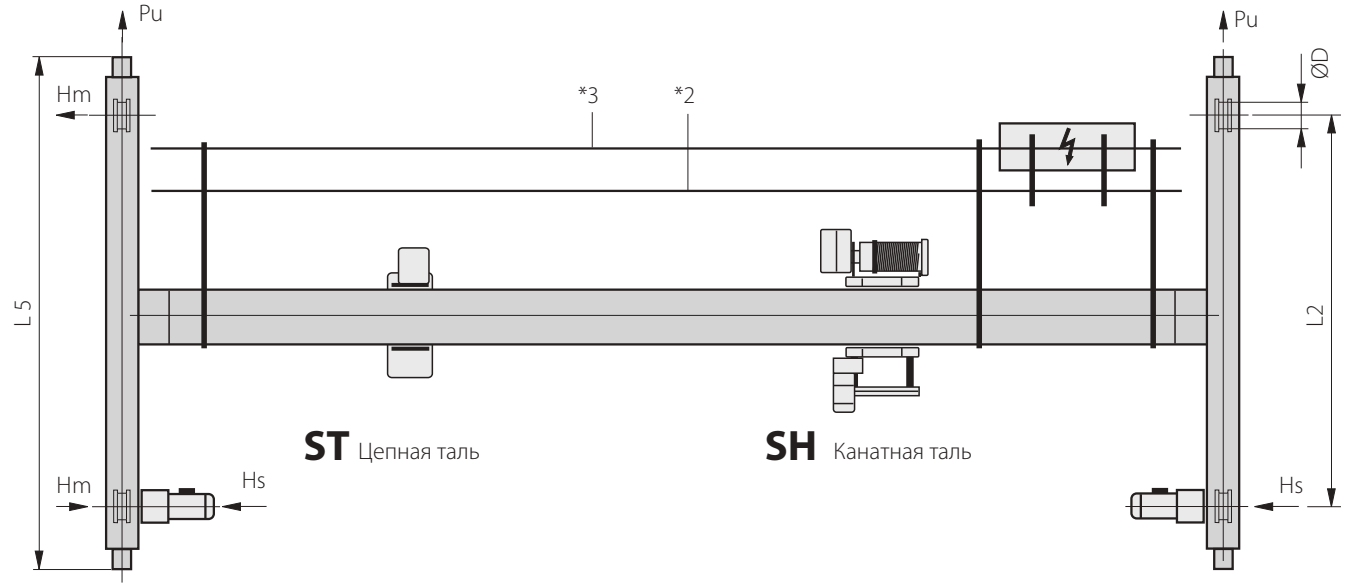

Чертеж балки мостового крана

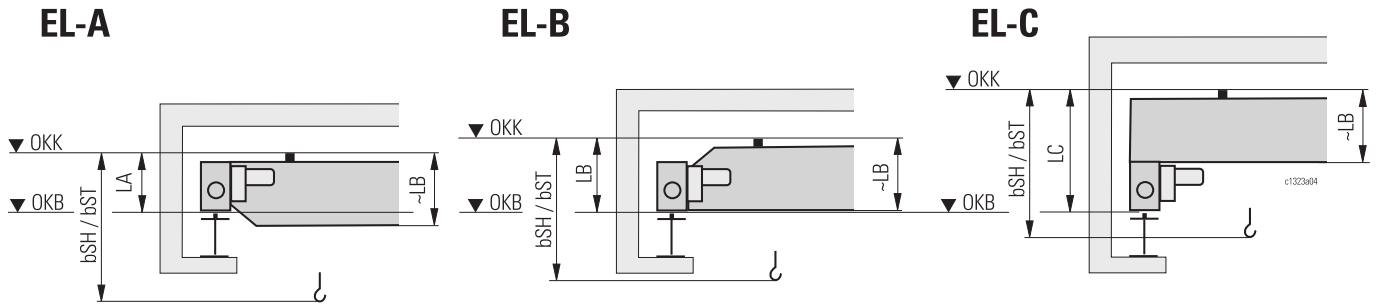

*1 Лампы, трубки и пр.

*2 Токоподвод

*3 Переносной прибор управления

*4 См. детальный чертеж балки мостового крана

*5 См. детали в пункте «Подкрановые пути», стр. 48

*6 Если главный провод пролегает в области передвижения тали, то происходит увеличение параметров L10 или L11 около 150 мм

*7 Кран без подъемного устройства

OKB = верх кранового пути

OKK= верх моста крана

3.200 кг				Кран с талью канатной электрической типа SH							R max	R min	Hs	Hм	Pu 40 м/мин	ØD*5	Вес*7
L	L2	L5	LA	LB	LC	EL-A + EL-B		EL-C		bSH	См. стр. 54						
						L10 *6	L11 *6	L10 *6	L11*6								
[м]	[мм]										[kN]					[мм]	[кг]
...6,2	1250	1782	287	295	546	750	810	1050	1120	775	17,9	2,1	4,5	1,1	5,0	125	690
...8,1				335	586					815	19,1	2,7	4,8	1,7	6,0		950
...9,0				355	606					835	19,8	3,1	4,9	2,0	6,0		1135
...9,2	1600	2132		355	606			750	780	835	19,9	3,2	4,8	1,7	7,0		1195
...10,2				375	626					855	20,6	3,7	4,9	2,0	8,0		1390
...11,1				395	646					875	21,1	4,1	5,1	2,2	9,0		1565
...12,0				415	666					895	21,7	4,6	5,2	2,6	10,0		1755
...13,6	2000	2532		455	706					935	23,0	5,7	5,3	2,5	12,0		2190
...15,0				505	756					985	24,1	6,7	5,5	3,0	13,0		2605
...15,7	2500	3032		505	756					985	24,5	7,0	5,3	2,5	14,0		2745
...17,7				555	806					1035	26,0	8,4	5,6	3,0	17,0		3310
...18,0				605	856					1085	26,6	9,1	5,7	3,1	18,0		3560
...19,1	3150	3672	330	600	894					1155	27,2	9,6	5,5	2,7	19,0	160	3775
...22,0				700	994					1255	29,5	11,8	5,9	3,3	24,0		4645
...22,2	4000	4596	370	700	-					1255	30,3	12,7	5,7	2,6	18,0	200	4905
...25,2				800	-					1355	33,0	15,3	6,2	3,1	22,0		5945
...27,9				900	-					1455	35,9	18,2	6,7	3,5	28,0		7125
...28,0				905	-					1460	37,1	19,3	7,0	3,6	30,0		7590

Характеристика электродвигателя (50Гц)										
Таль канатная электрическая							Кран			
	[м/мин]	[кВт]	[ПВ%]	Тип тали	Режим работы (FEM)	Вес [кг]		[м/мин]	[кВт]	[ПВ %]
	0,8/5 1,3/8	**0,5/3,6** 0,7/4,8	**20/40** 20/40	**SH 3008-20 4/1 L2** SH 3008-32 4/1 L2	**2m** 2m	**280** 290		5/20 **10/40**	max. 2x 0,09/0,37 **max. 2x 0,13/0,55**	20/40 **20/40**
	2,5/10 **5/20** 8/32	0,09/0,37 **0,09/0,37** 0,09/0,37	20/40 **20/40** 20/40							

3.200 кг				Кран с талью цепной электрической типа ST							R max	R min	Hs	Hм	Pu 40 м/мин	ØD*5	Вес*7
L	L2	L5	LA	LB	LC	EL-A		EL-B + EL-C		bST	См. стр. 54						
						L10 *6	L11 *6	L10 *6	L11*6								
[м]	[мм]										[kN]					[мм]	[кг]
...6,1				295	546					954	17,6	2,9	5,1	0,8	3,0		700
...8,4	1250	1782		335	586					994	18,7	3,3	5,4	1,4	3,0		995
...9,5				355	606					1014	19,3	3,7	5,6	1,8	3,7		1205
...10,5				375	626					1034	19,9	4,2	5.2	1,7	4,5		1430
...10,9	1600	2132		395	646					1054	20,3	4,5	5.3	1,9	5,0		1555
...11,4				395	646					1054	20,4	4,6	5.3	2,0	5,2		1615
...12,0			295	415	666	690	685	525	520	1074	20,8	5,0	5.4	2,2	5,8	125	1770
...12,3				415	666					1074	21,1	5,2	4,9	1,8	6,1		1845
...14,0	2000	2532		455	706					1114	22,1	6,1	5,1	2,3	7,7		2230
...15,0				505	756					1164	23,0	6,9	5,3	2,6	9,2		2590
...16,1				505	756					1164	23,6	7,4	4.9	2,3	10,1		2805
...17,9	2500	3032		555	806					1214	25,0	8,7	5.1	2,7	12,6		3345
...18,0				600	851					1259	23,8	7,6	4.9	2,6	10,5		2880
...18,5				600	851					1259	25,3	9,1	5.2	2,8	13,2		3475
...19,5	3150	3672	335	600	894					1259	26,5	10,1	4,8	2,5	15,4	160	3925
...22,7				700	994					1359	28,8	12,4	5,2	3,0	20,1		4845
...23,5				800	1094					1459	30,5	14,0	5,5	3,2	23,5		5495
...25,6	4000	4596	370	800	-					1459	32,5	16,0	5,2	2,8	19,5	200	6295
...26,2				805	-					1464	33,8	17,3	5,4	2,9	21,9		6830
...27,9				900	-					1559	35,4	18,8	5,6	3,2	24,8		7435
...28,0				1005	-					1664	36,5	20,0	5,8	3,2	27,1		7900
...29,9				1010	-					1669	39,7	23,1	6,3	3,5	33,6		9155
...30,0				1110	-					1769	43,1	26,5	6,9	3,5	41,1		10510

Характеристика электродвигателя (50Гц)										
Таль цепная электрическая							Кран			
	[м/мин]	[кВт]	[ПВ%]	Тип тали	Режим работы (FEM)	Вес [кг]		[м/мин]	[кВт]	[ПВ %]
	1/4 1,5/6	**0,6/2,4** 0,9/3,8	**20/40** 17/33	**ST 3216-8/2 2/1** ST 3216-12/3 2/1	**2m** 1Am	**171** 171		5/20 **10/40**	max. 2x 0,09/0,37 **max. 2x 0,13/0,55**	20/40 **20/40**
	2,5/10 **5/20**	0,05/0,2 **0,05/0,2**	20/40 **20/40**							

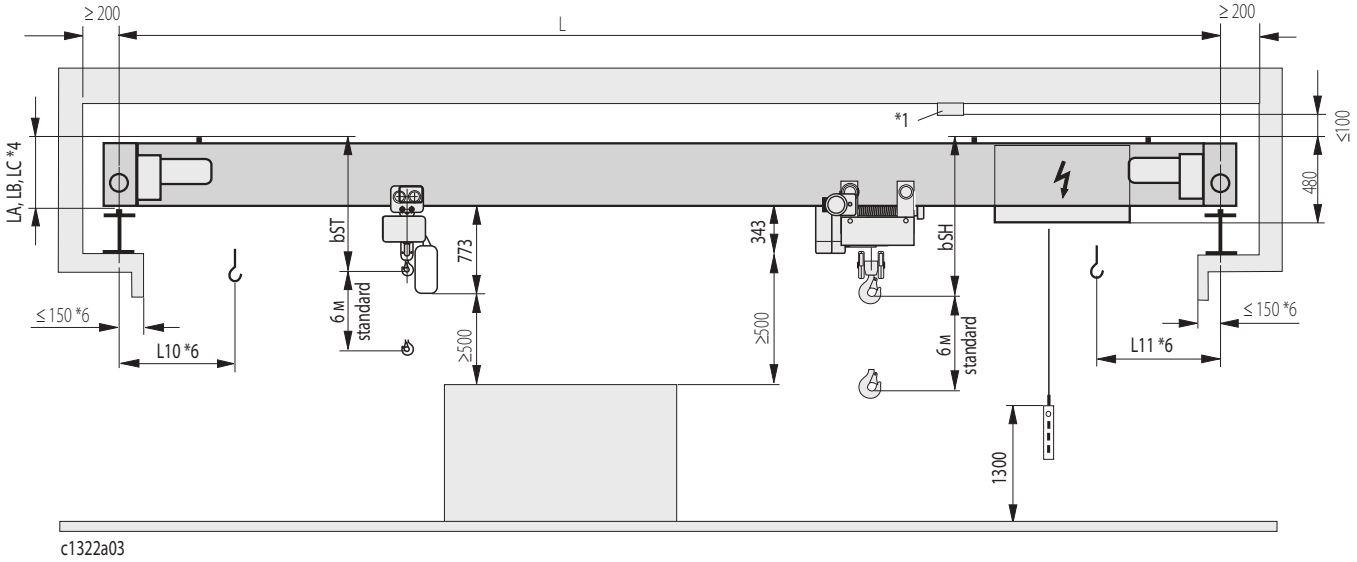

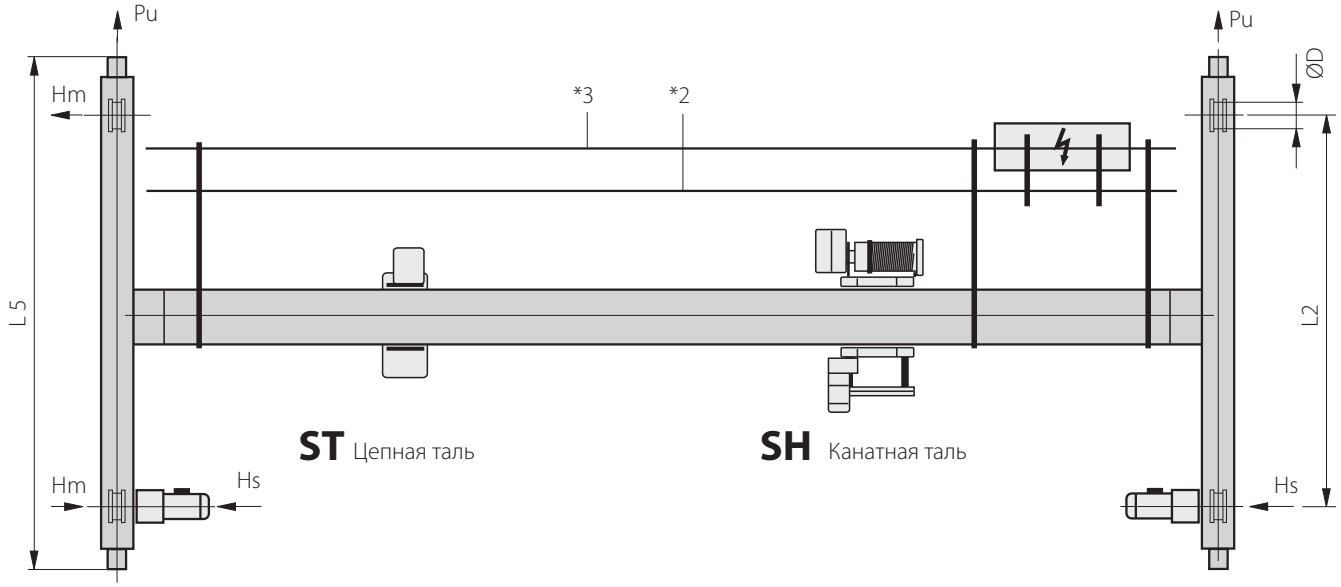

Чертеж балки мостового крана

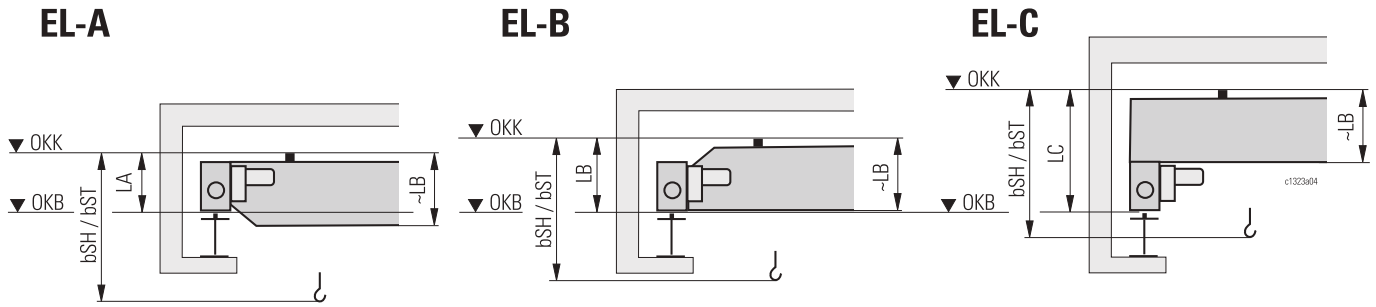

*1 Лампы, трубки и пр.

*2 Токоподвод

*3 Переносной прибор управления

*4 См. детальный чертеж балки мостового крана

*5 См. детали в пункте «Подкрановые пути», стр. 48

*6 Если главный провод пролегает в области передвижения тали, то происходит увеличение параметров L10 или L11 около 150 мм

*7 Кран без подъемного устройства

OKB = верх кранового пути

OKK= верх моста крана

5.000 кг				Кран с талью канатной электрической типа SH							R max	R min	Hs	Hм	Pu 40 м/мин	ØD*5	Вес*7
L	L2	L5	LA	LB	LC	EL-A + EL-B L10 *6	EL-A + EL-B L11 *6	EL-C L10 *6	EL-C L11*6	bSH	См. стр. 54						
[м]				[мм]							[kN]					[мм]	[кг]
...6,4	1250	1782	287	355	606	800	770	1050	1125	845	28,3	5,1	6,9	1,5	8,0	125	860
...8,5				375	626					865	29,7	5,1	7,2	2,5	10,0		1135
...9,0				395	646					885	30,3	5,2	7,3	2,7	10,0		1245
...9,3	1600	2132		395	646			790	770	885	30,9	5,4	7,2	2,3	10,0		1320
...10,1				415	666					905	30,9	5,6	7,3	2,6	11,0		1490
...11,6				455	706					945	31,9	6,2	7,6	3,3	13,0		1805
...12,0				505	756					995	32,5	6,6	7,7	3,6	14,0		2005
...13,5	2000	2532		505	756					995	33,4	7,1	7,6	3,4	15,0		2390
...15,0				555	815					1045	34,9	8,4	7,9	4,1	17,0		2845
...15,4	2500	3032	330	555	860					1045	35,3	8,8	7,6	3,5	18,0	160	3015
...17,1				605	899					1095	36,6	9,8	7,9	4,1	20,0		3460
...18,0				700	944					1310	37,4	10,4	8,1	4,4	23,0		3750
...19,6	3150	3672		700	944					1310	38,4	11,3	7,7	4,0	25,0		4125
...22,0	3150	3746	370	800	1139					1410	41,2	13,9	8,4	4,8	21,0	200	5205
...22,5	4000	4596		800	-					1410	41,7	14,3	7,8	3,9	22,0		5395
...22,6				900	-					1510	43,0	15,7	8,1	4,0	25,0		5925
...25,3	4000	4786	475	900	-					1510	45,9	18,4	8,6	4,7	22,0	315	7040
...26,0				905	-					1515	47,3	19,8	8,9	4,9	24,0		7610
...28,0				1010	-					1620	50,4	22,7	9,5	5,4	27,0		8820

Характеристика электродвигателя (50Гц)										
Таль канатная электрическая							Кран			
	[м/мин]	[кВт]	[ПВ%]	Тип тали	Режим работы (FEM)	Вес [кг]		[м/мин]	[кВт]	[ПВ %]
	0,8/5 1,3/8	**0,7/4,8** 1,1/7,6	**20/40** 20/40	**SH 4012-20 4/1 L2** SH 4012-32 4/1 L2	**2m** 2m	**330** 370		5/20 **10/40**	max. 2x 0,13/0,55 **max. 2x 0,32/1,25**	20/40 **20/40**
	2,5/10 **5/20** 8/32	0,09/0,37 **0,09/0,37** 0,13/0,55	20/40 **20/40** 20/40							

5.000 кг				Кран с талью цепной электрической типа ST							R max	R min	Hs	Hм	Pu 40 м/мин	ØD*5	Вес*7
L	L2	L5	LA	LB	LC	EL-A L10 *6	EL-A L11 *6	EL-B + EL-C L10 *6	EL-B + EL-C L11*6	bST	См. стр. 54						
[м]				[мм]							[kN]					[мм]	[кг]
...4,8				335	586					1042	25,1	4,4	7,3	0,6	3,0		685
...7,2				355	606					1062	26,7	4,3	7,8	1,3	3,0		980
...8,9	1250	1782		375	626					1082	27,7	4,5	8,0	1,9	3,9		1230
...9,0				395	656					1102	27,9	4,7	8,1	2,0	4,2		1305
...9,5				395	656					1102	28,1	4,8	8,2	2,2	4,4		1360
...10,4				455	706					1162	29,1	5,5	7,6	2,2	5,7		1710
...10,5	1600	2132	295	415	666	720	740	615	620	1122	28,8	5,2	7,5	2,1	5,2	125	1585
...12,0				455	706					1162	29,8	5,9	7,7	2,7	6,5		1920
...14,0	2000	2532		505	756					1212	31.3	7,0	7,3	2,9	8,6		2440
...15,0				555	806					1262	32.3	7,9	7,5	3,3	10,3		2820
...15,9				555	806					1262	32,6	8,2	6,7	2,9	10,9		2950
...16,9	2500	3032		605	856					1312	33,7	9,2	6,9	3,3	12,8		3365
...17,7				605	856					1312	34,1	9,5	7,0	3,5	13,5		3505
...18,5				700	951					1407	34,9	10,2	7,2	3,8	14,8		3790
...20,2	3150	3672	335	700	994					1407	36,4	11,6	6,6	3,5	17,8	160	4385
...23,1				800	1094					1507	39,1	14,1	7,0	4,3	23,2		5415
...23,5				805	1099					1512	40,2	15,2	7,2	4,5	25,7		5865
...23,8	4000	4596	370	805	-					1512	41,3	16,3	6,6	3,6	19,6	200	6300
...25,8				900	-					1607	43,0	17,9	6,9	4,0	22,6		6955
...26,0	4000	4786	475	900	-					1607	44,7	19,4	7,1	4,1	18,6	315	7545
...26,6				1005	-					1712	45,9	20,7	7,3	4,3	20,2		8100
...29,9				1010	-					1717	49,9	24,7	8,0	5,0	25,0		9695
...30,0				1110	-					1817	53,3	28,1	8,5	5,2	29,2		11055

Характеристика электродвигателя (50Гц)										
Таль цепная электрическая							Кран			
	[м/мин]	[кВт]	[ПВ%]	Тип тали	Режим работы (FEM)	Вес [кг]		[м/мин]	[кВт]	[ПВ %]
	0,75/3,2 1/4	**0,76/3,0** 0,9/3,8	**20/40** 17/33	**ST 5025-6/1 2/1** ST 5025-8/2 2/1	**1Am** 1Am	**201** 201		5/20 **10/40**	max. 2x 0,13/0,55 **max. 2x 0,32/1,25**	20/40 **20/40**
	2,5/10 **5/20**	0,09/0,37 **0,09/0,37**	20/40 **20/40**							

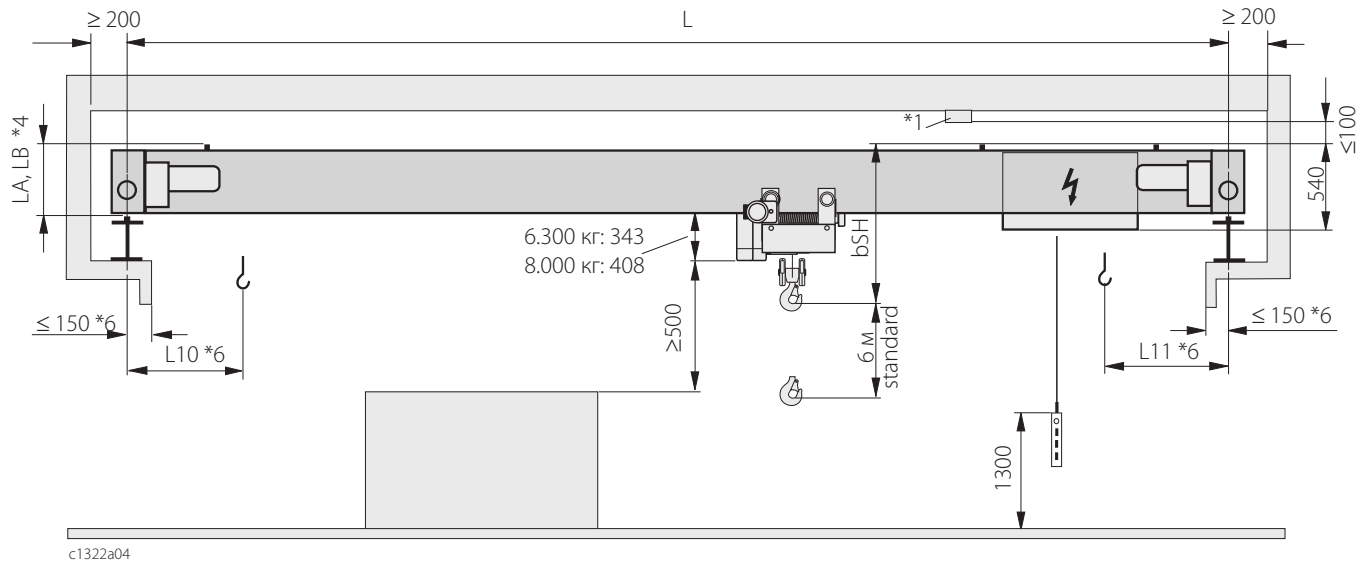

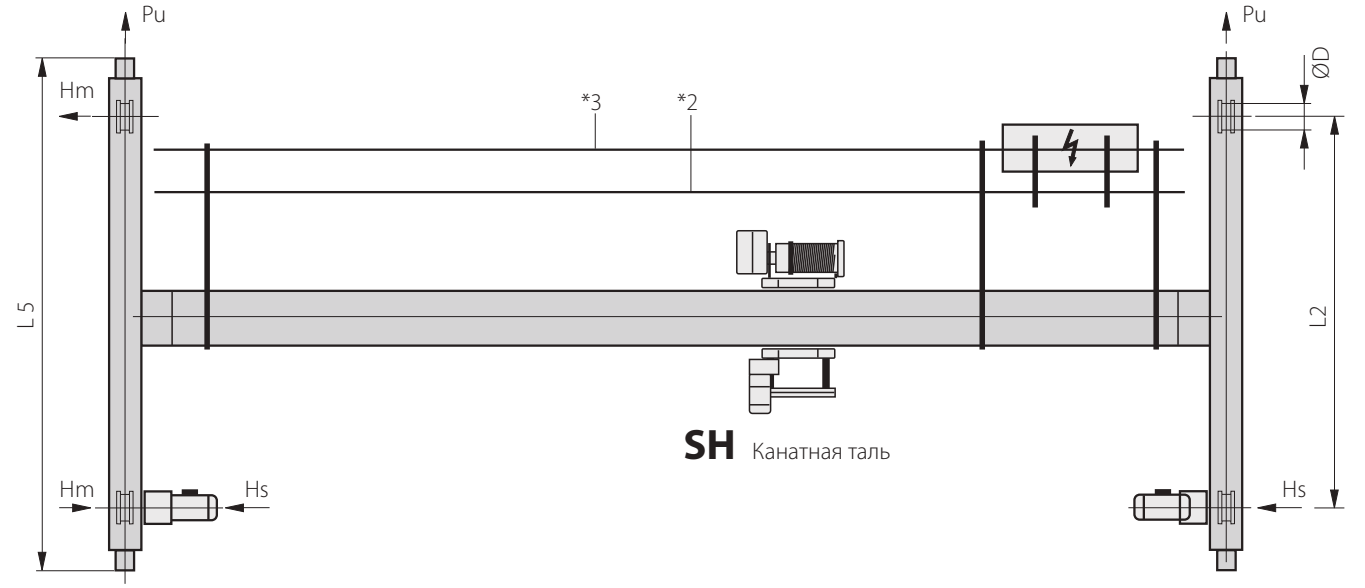

Чертеж балки мостового крана

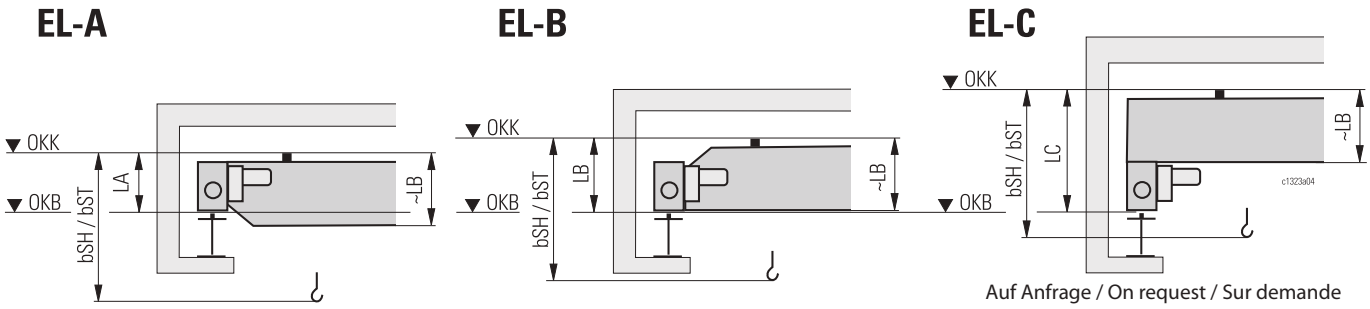

*1 Лампы, трубки и пр.

*2 Токоподвод

*3 Переносной прибор управления

*4 См. детальный чертеж балки мостового крана

*5 См. детали в пункте «Подкрановые пути», стр. 48

*6 Если главный провод пролегает в области передвижения тали, то происходит увеличение параметров L10 или L11 около 150 мм

*7 Кран без подъемного устройства

OKB = верх кранового пути

OKK= верх моста крана

6.300 кг	Кран с талью канатной электрической типа SH							R max	R min	Hs	Hм	Pu 40 м/мин	ØD*5	Вес*7
L	L2	L5	LA	LB	EL-A + EL-B L10 *6	EL-A + EL-B L11 *6	bSH	См. стр. 54						
[м]	[мм]							[kN]					[мм]	[кг]
...5,3	1600	2122	330	375	800	770	865	35,0	3,5	8,5	1,4	13.0	160	950
...7,1				395			885	36,9	3,8	8,9	2,1	14.0		1195
...8,9				415			905	38,4	4,2	9,2	2,9	15.0		1465
...10,3				455			945	39,4	4,9	9,4	3.6	16,0		1770
...12,0				505			995	41,0	5,9	9,7	4.6	18,0		2180
...12,1	2000	2522		505			1045	41,2	6,0	9,4	3,8	19.0		2255
...13,9				555			1095	42.7	7,2	9,7	4,7	21,0		2730
...15,0				605			1095	43.7	8,0	9,9	5,3	23,0		3080
...15,6	2500	3022		605			1145	44,3	8,6	9,5	4,5	25,0		3295
...16,3				655			1190	45,2	9,4	9,7	4,9	27,0		3610
...17,9				700			1310	45.8	9,8	9.9	5,5	28,0		3815
...18,0				800			1410	45.8	10,9	9.9	5,6	30,0		4215
...20,7	3150	3746	370	800			1410	49,1	12,9	10,0	5,6	25,0	200	5045
...22,0				900			1510	50,9	15,4	10,4	6,1	28,0		5695
...23,5	4000	4786	475	900			1510	53,3	17,6	10,0	5,4	23,0	315	6630
...24,2				905			1515	54,7	19,0	10,3	5,7	25,0		7175
...28,0				1010			1620	59,0	23,0	10,7	6,0	30,0		8820

Характеристика электродвигателя (50Гц)										
Таль канатная электрическая							Кран			
	[м/мин]	[кВт]	[ПВ%]	Тип тали	Режим работы (FEM)	Вес [кг]		[м/мин]	[кВт]	[ПВ %]
	0,6/4 1/6,3	**0,7/4,8** 1,1/7,6	**20/40** 20/40	**SH 4016-16 4/1 L2** SH 4016-25 4/1 L2	**1Am** 1Am	**330** 370		5/20 **10/40**	max. 2x 0,13/0,55 **max. 2x 0,32/1,25**	20/40 **20/40**
	2,5/10 **5/20** 8/32	0,09/0,37 **0,09/0,37** 0,13/0,55	20/40 **20/40** 20/40							

8000 кг	Кран с талью канатной электрической типа SH							R max	R min	Hs	Hм	Pu 40 м/мин	ØD*5	Вес*7
L	L2	L5	LA	LB	EL-A + EL-B L10 *6	EL-A + EL-B L11 *6	bSH	См. стр. 54						
[м]	[мм]							[kN]					[мм]	[кг]
...6,2	1600	2122	330	415	920	840	970	44,6	8,2	10,6	1,7	14,0	160	1105
...8,9				455			1010	47,1	7,6	11,1	3,1	15,0		1535
...11,2				505			1060	49,1	8,2	11,2	3,6	18,0		2075
...12,0				555			1110	49,8	8,5	11,8	5,1	20,0		2360
...12,8	2000	2522		555			1110	50,5	8,8	11,5	4,5	20,0		2550
...14,4				605			1160	52,2	10,0	11,9	5,6	23,0		3065
...15,0				655			1210	52,9	10,5	12,1	6,0	25,0		3260
...15,9	2500	3096	370	655			1210	53,7	11,1	11,7	5,3	18,0	200	3505
...16,6				700			1310	54,0	11,3	11,7	5,6	19,0		3700
...18,0				800			1410	55,6	12,6	12,1	6,4	22,0		4385
...19,3	3150	3746		800			1410	56,7	13,4	11,8	5,7	23,0		4760
...22,0				900			1510	59,6	14,8	11,4	6,8	29,0		5850
...22,7	4000	4786	475	905			1515	62,3	18,5	11,7	6,0	24,0	315	6810
...26,5				1010			1620	66,4	22,3	12,5	7,4	29,0		8410
...28,0	4000	4810	530	1110			1720	72,5	28,2	14,2	8,3	37,0		10800

Характеристика электродвигателя (50Гц)										
Таль канатная электрическая							Кран			
	[м/мин]	[кВт]	[ПВ%]	Тип тали	Режим работы (FEM)	Вес [кг]		[м/мин]	[кВт]	[ПВ %]
	1/6,3 1,6/10	**1,5/9,5** 2,4/15,5	**20/40** 20/40	**SH 5020-25 4/1 L2** SH 5020-40 4/1 L2	**2m** 2m	**755** 785		5/20 **10/40**	max. 2x 0,13/0,55 **max. 2x 0,32/1,25**	20/40 **20/40**
	2,5/10 **5/20** 8/32	0,09/0,37 **0,13/0,55** 0,32/1,25	20/40 **20/40** 20/40							

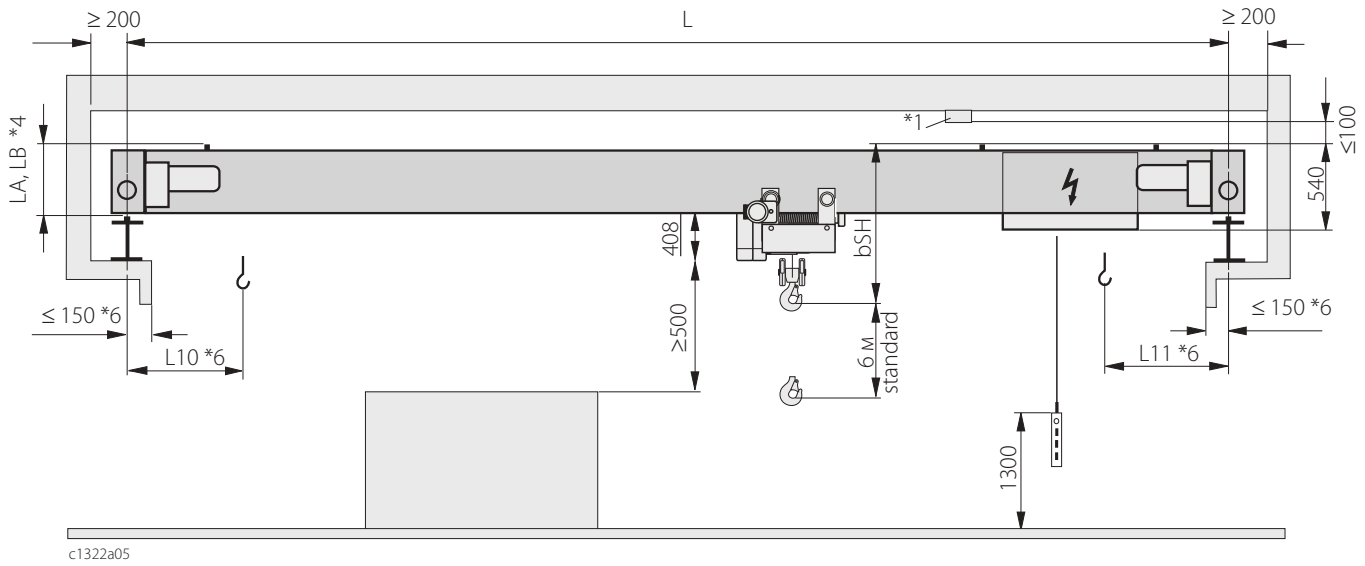

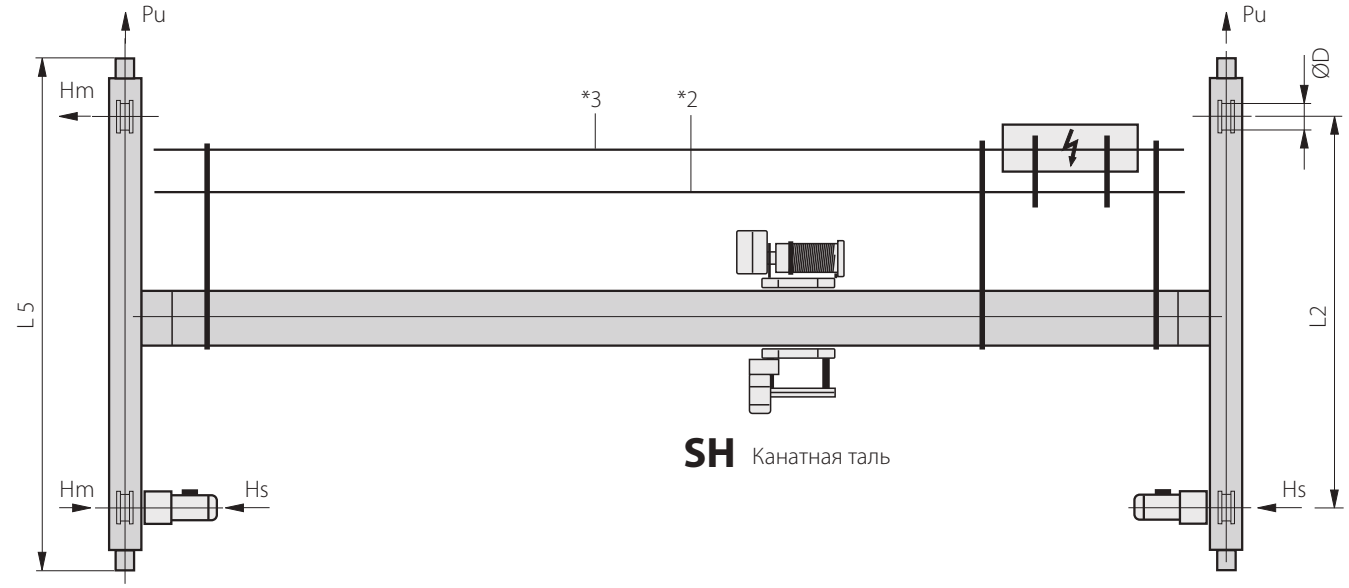

Чертеж балки мостового крана

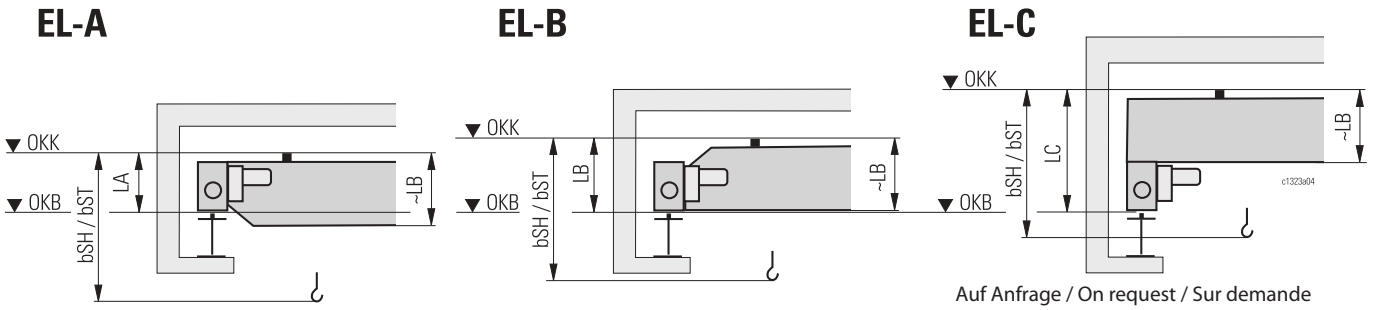

*1 Лампы, трубки и пр.

*2 Токоподвод

*3 Переносной прибор управления

*4 См. детальный чертеж балки мостового крана

*5 См. детали в пункте «Подкрановые пути», стр. 48

*6 Если главный провод пролегает в области передвижения тали, то происходит увеличение параметров L10 или L11 около 150 мм

*7 Кран без подъемного устройства

OKB = верх кранового пути

OKK= верх моста крана

10.000 кг	Кран с талью канатной электрической типа SH							R max	R min	Hs	Hм	Pu 40 м/мин	ØD*5	Вес*7
L	L2	L5	LA	LB	EL-A + EL-B L10 *6	EL-A + EL-B L11 *6	bSH	См. стр. 54						
[м]	[мм]							[kN]					[мм]	[кг]
...6,1	1600	2122	330	455	920	840	1010	55,1	9,7	13,0	2,0	16,0	160	1165
...9,5	2000	2596	370	505			1060	59,2	9,4	13,6	3,4	14,0	200	1990
...11,7				555			1110	61,1	9,8	14,0	4,7	17,0		2475
...13,2				605			1160	62,4	10,3	14,3	5,6	18,0		2850
...14,6				665			1220	63,7	11,0	14,6	6,6	20,0		3250
...15,0				700			1290	63,8	11,0	14,6	6,9	21,0		3280
...15,2	2500	3090		700			1290	64,3	11,4	14,0	5,7	22,0		3450
...17,8				800			1390	66,6	13,0	14,5	7,3	25,0		4260
...18,0				900			1490	67,7	14,0	14,7	7,6	26,0		4680
...20,4	3150	3936	475	900			1490	70,7	16,5	14,4	7,5	21,0	315	5775
...21,1				905			1495	72,0	17,7	14,6	8,0	24,0		6275
...22,0				1010			1600	74,0	19,5	15,1	8,6	26,0		7050
...24,7	4000	4810	530	1010			1600	78,3	23,5	15,3	8,2	32,0		8720
...27,1				1110			1700	83,0	27,9	16,2	9,4	38,0		10525
...28,0				1210			1800	84,7	29,5	16,5	9,9	40,0		11215

Характеристика электродвигателя (50Гц)										
Таль канатная электрическая							Кран			
	[м/мин]	[кВт]	[ПВ%]	Тип тали	Режим работы (FEM)	Вес [кг]		[м/мин]	[кВт]	[ПВ %]
	0,8/5 1,3/8	**1,5/9,5** 2,4/15,5	**20/40** 20/40	**SH 5025-20 4/1 L2** SH 5025-32 4/1 L2	**2m** 2m	**755** 785		5/20 **10/40**	max. 2x 0,13/0,55 **max. 2x 0,32/1,25**	20/40 **20/40**
	2,5/10 **5/20** 8/32	0,09/0,37 **0,13/0,55** 0,32/1,25	20/40 **20/40** 20/40							

12.500 кг	Кран с талью канатной электрической типа SH							R max	R min	Hs	Hм	Pu 40 м/мин	ØD*5	Вес*7
L	L2	L5	LA	LB	EL-A + EL-B L10 *6	EL-A + EL-B L11 *6	bSH	См. стр. 54						
[м]	[мм]							[kN]					[мм]	[кг]
...9,1	2000	2596	370	555	920	840	1295	71,4	11,6	17,5	3,5	10,0	200	2100
...11,1				605			1345	73,5	11,5	18,0	4,7	11,3		2500
...13,2				655			1395	75,6	11,9	18,5	6,2	13,2		3000
...15,0				800			1650	77,6	12,9	19,0	7,7	15,6		3600
...16,6	2500	3286	475	805			1655	80,0	14,5	17,4	7,5	14,7	315	4400
...17,3				900			1750	81,9	16,1	17,8	8,3	16,7		5100
...18,0				905			1755	83,2	17,1	18,1	8,9	18,0		5550
...19,4	3150	3936		905			1755	84,3	17,7	16,1	7,9	19,0		5900
...22,0				1010			1860	87,6	20,4	16,7	9,6	22,6		7100
...25,5	4000	4810	530	1110			1960	93,5	25,5	15,5	9,7	29,3		9300
...27,9				1210			2060	96,4	28,1	16,0	11,0	32,8		10400

Характеристика электродвигателя (50Гц)										
Таль канатная электрическая							Кран			
	[м/мин]	[кВт]	[ПВ%]	Тип тали	Режим работы (FEM)	Вес [кг]		[м/мин]	[кВт]	[ПВ %]
	1/6,3	**2,4/15,5**	**20/40**	**SH 5032-25 4/1 L2**	**1Am**	**815**		5/20 **10/40**	max. 2x 0,13/0,55 **max. 2x 0,32/1,25**	20/40 **20/40**
	2,5/10 **5/20** 8/32	0,09/0,37 **0,32/1,25** 0,32/1,25	20/40 **20/40** 20/40							

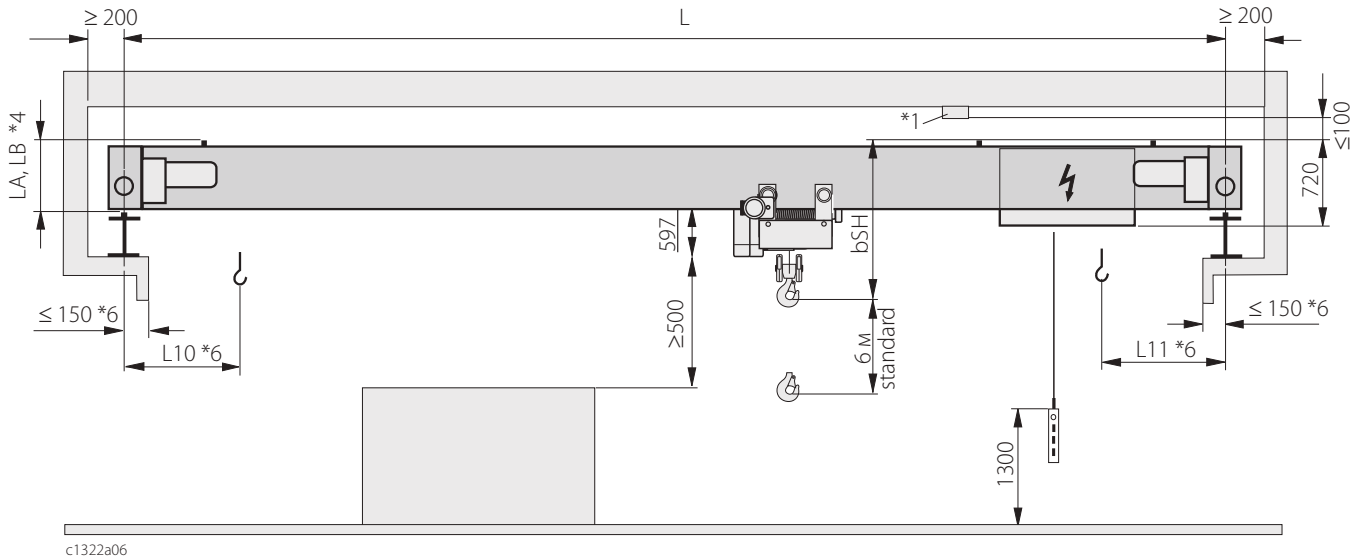

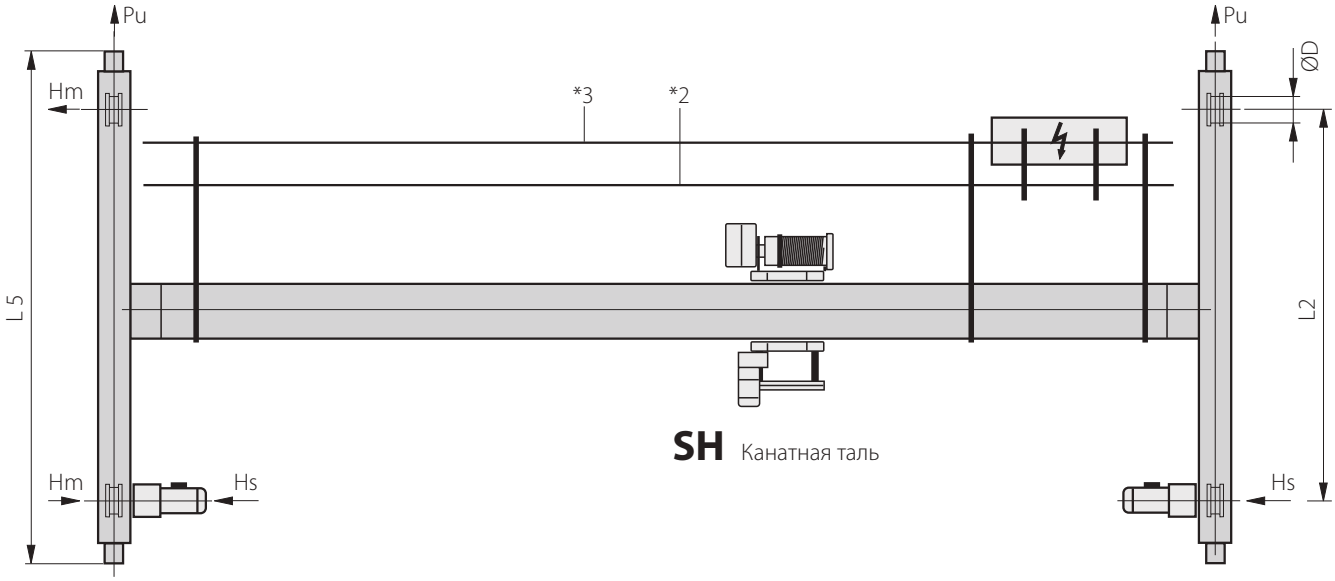

Чертеж балки мостового крана

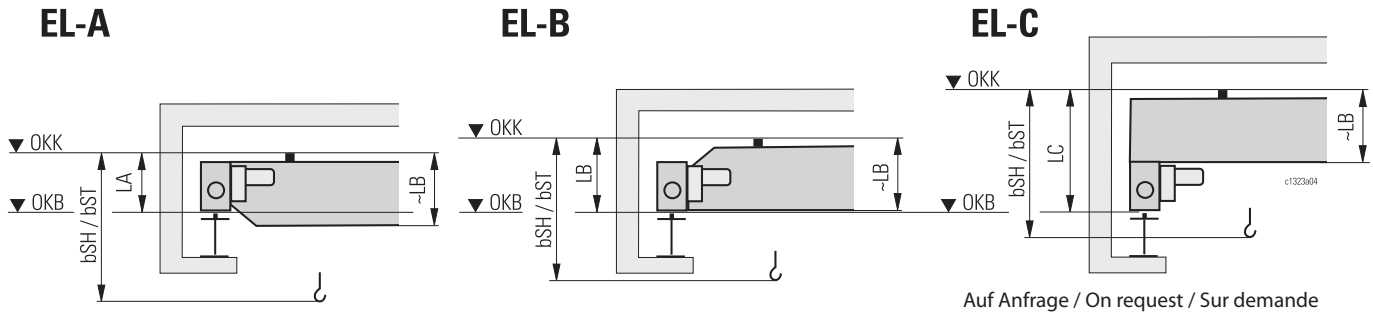

Auf Anfrage / On request / Sur demande

*1 Лампы, трубки и пр.

*2 Токоподвод

*3 Переносной прибор управления

*4 См. детальный чертеж балки мостового крана

*5 См. детали в пункте «Подкрановые пути», стр. 48

*6 Если главный провод пролегает в области передвижения тали, то происходит увеличение параметров L10 или L11 около 150 мм

*7 Кран без подъемного устройства

OKB = верх кранового пути

OKK= верх моста крана

16.000 кг	Кран с талью канатной электрической типа SH							R max	R min	Hs	Hм	Pu 40 м/мин	ØD*5	Вес*7
L	L2	L5	LA	LB	EL-A + EL-B L10 *6	EL-A + EL-B L11 *6	bSH	См. стр. 54						
[м]	[мм]							[kN]					[мм]	[кг]
...5,8	2000	2596	370	555	1060	1220	1260	82,3	17,2	20,1	1,8	9,1	200	1900
...7,5				605			1310	85,9	15,1	21,0	2,8	10,2		2200
...9,2	2000	2786	475	655			1360	88,7	14,3	21,7	3,9	9,9	315	2600
...14,1				805			1535	94,9	15,1	23,2	7,9	13,6		4000
...15,0	2500	3286		900			1630	96,0	15,6	23,5	8,8	14,4		4300
...16,6				900			1630	97,4	16,1	21,2	8,2	15,6		4700
...18,0				1010			1740	100,3	18,3	22,4	9,7	18,4		5700

Характеристика электродвигателя (50Гц)										
Таль канатная электрическая							Кран			
	[м/мин]	[кВт]	[ПВ%]	Тип тали	Режим работы (FEM)	Вес [кг]		[м/мин]	[кВт]	[ПВ %]
	0,5/3,1 0,8/5	**1,5/9,5** 2,4/15,5	**20/40** 20/40	**SHR 6040-12 4/1 L2** SHR 6040-20 4/1 L2	**1Am** 1Am	**1400** 1420		5/20 **10/40**	max. 2x 0,13/0,55 **max. 2x 0,32/1,25**	20/40 **20/40**
	2,5/10 **5/20** 8/32	0,,09/0,37 **0,32/1,25** -	20/40 **20/40** -							

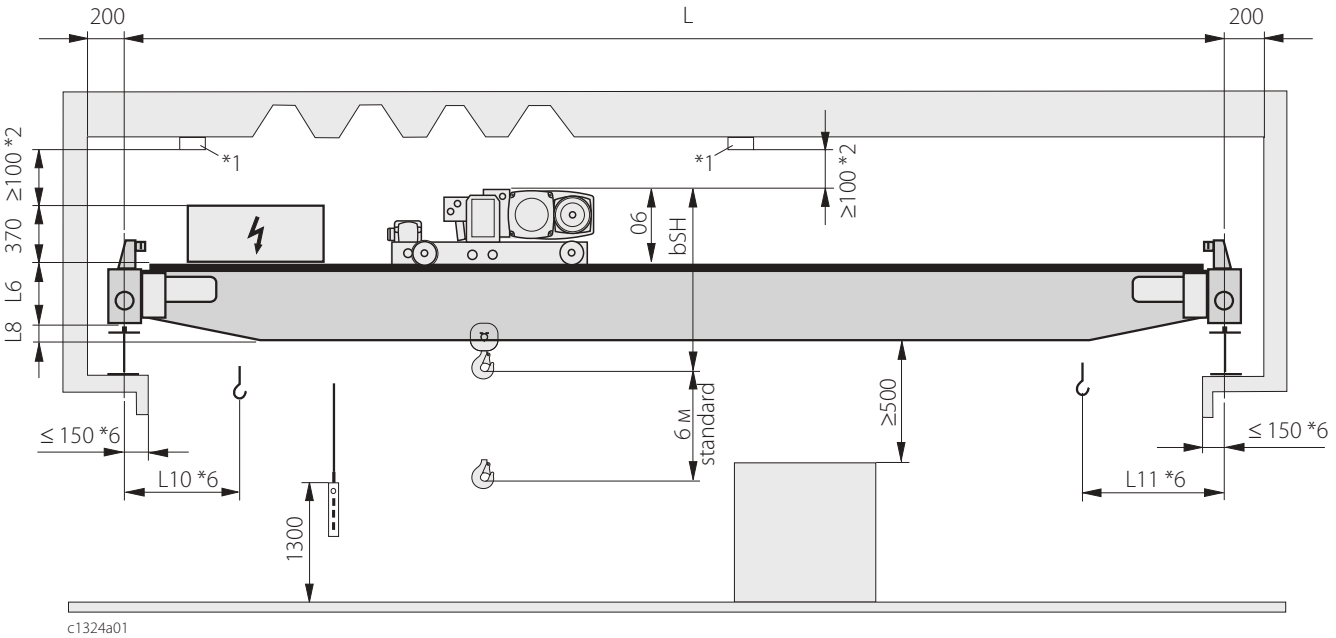

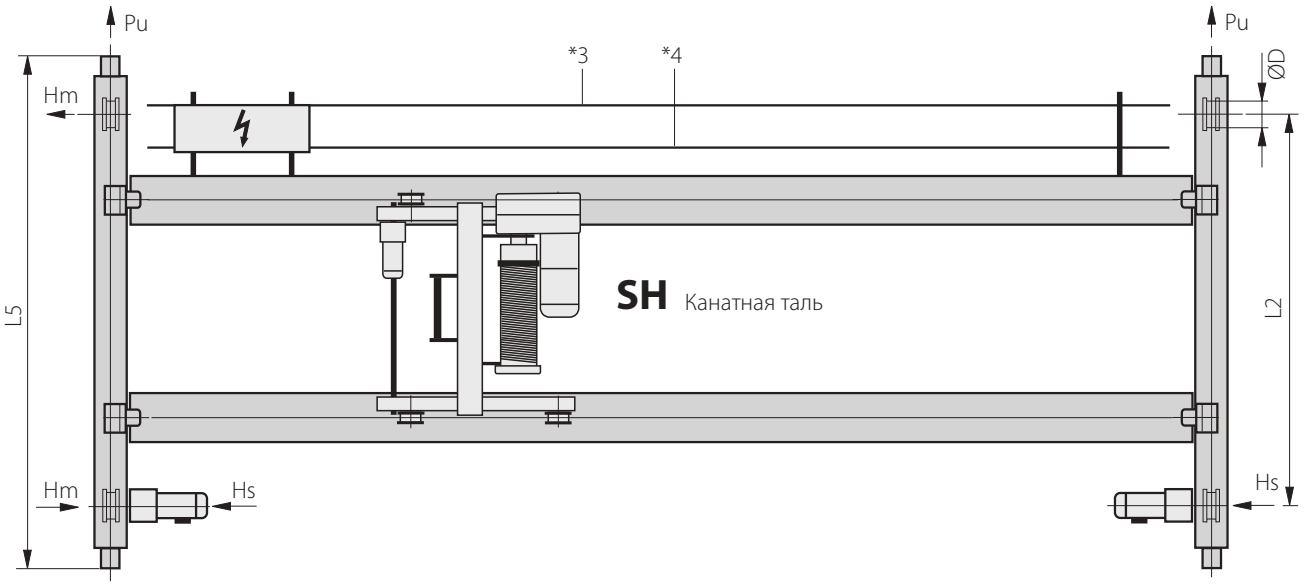

*1 Лампы, трубки и пр.

*2 Токоподвод

*3 Переносной прибор управления

*4 См. детальный чертеж балки мостового крана

*5 См. детали в пункте «Подкрановые пути», стр. 48

*6 Если главный провод пролегает в области передвижения тали, то происходит увеличение параметров L10 или L11 около 150 мм

*7 Кран без подъемного устройства

5.000 кг	Кран с талью канатной электрической типа SH								R max	R min	Hs	Hм	Pu 40 м/мин	ØD*5	Вес*7
L	L2	L5	L6	L8	L10 *6	L11 *6	bSH	O6	См. стр. 54						
[м]	[мм]								[kN]					[мм]	[кг]
...5,5	2000	2522	300	-80	610	700	665	415	27,3	6,2	6,8	0,7	4,8	160	1300
...7,5				-40					29,3	6,7	7,3	1,3	6,7		1800
...9,5				0					31,5	8,0	7,9	2,0	9,7		2500
...10,6				20					32,7	8,8	8,2	2,4	11,5		2900
...11,6				40					34,1	9,9	8,5	2,8	13,8		3400
...12,6				60					35,2	10,8	8,8	3,2	15,8		3800
...13,5				80					36,3	11,7	9,1	3,6	17,8		4200
...15,0				120					38,4	13,6	9,6	4,3	21,9		5000
...17,2	2500	3022		170					41,3	16,2	9,2	4,2	28,0		6100
...18,5				348					39,6	14,4	8,8	4,4	24,1		5400
...18,9	3150	3672		348					39,9	14,6	7,8	3,6	24,6		5500
...21,8				448					43,0	17,5	8,4	4,4	31,4		6700
...23,5				548					46,8	21,2	9,2	5,0	40,4		8200
...24,8	4000	4596	340	508					48,8	23,2	8,3	4,2	33,8	200	9000
...27,3				608					52,4	26,6	9,0	4,8	41,6		10400
...28,9				658					56,9	31,1	9,7	5,2	52,3		12200
...30,0				808					60,7	34,8	10,4	5,5	61,9		13700

Характеристика электродвигателя (50Гц)										
Таль канатная электрическая							Кран			
	[м/мин]	[кВт]	[ПВ%]	Тип тали	Режим работы (FEM)	Вес [кг]		[м/мин]	[кВт]	[ПВ %]
	0,8/5 1,3/8	**0,7/4,8** 1,1/7,6	**20/40** 20/40	**SH 4012-20 4/1 L2** SH 4012-32 4/1 L2	**2m** 2m	**395** 435		5/20 **10/40**	max. 2x 0,13/0,55 **max. 2x 0,32/1,25**	20/40 **20/40**
	2,5/10 **5/20** 8/32	0,09/0,37 **0,09/0,37** 0,13/0,55	20/40 **20/40** 20/40							

6.300 кг	Кран с талью канатной электрической типа SH								R max	R min	Hs	Hм	Pu 40 м/мин	ØD*5	Вес*7
L	L2	L5	L6	L8	L10 *6	L11 *6	bSH	06	См. стр. 54						
[м]	[мм]								[kN]					[мм]	[кг]
...5,0	2000	2522	305	-85	610	700	665	415	32,9	7,4	8,2	0,7	5,0	160	1300
...6,8				-45					35,0	7,3	8,8	1,2	6,5		1700
...8,7				-5					37,1	8,1	9,3	1,9	9,0		2300
...9,8				15					38,6	9,1	9,7	2,4	11,2		2800
...10,8				35					39,8	9,9	10,0	2,8	13,1		3200
...11,6				55					40,7	10,5	10,2	3,2	14,5		3500
...12,5				75					41,9	11,4	10,5	3,7	16,5		3900
...14,2				115					44,3	13,4	11,1	4,6	21,1		4800
...15,0				165					45,9	14,9	11,5	5,1	24,4		5400
...16,0	2500	3022		165					47,0	15,8	10,5	4,5	26,6		5800
...16,7				215					48,8	17,5	10,9	4,8	30,6		6500
...17,7				343					45,6	14,2	10,2	4,8	23,3		5200
...18,5				443					47,1	15,6	10,5	5,2	26,6		5800
...20,4	3150	3672		443					48,5	16,8	9,5	4,7	29,4		6300
...23,4				543					53,4	21,4	10,5	5,9	40,8		8200
...26,0	4000	4596	340	608					58,0	25,8	9,9	5,4	39,6	200	10000
...28,4				658					63,0	30,7	10,8	6,1	51,4		12000
...30,0				710					67,3	34,9	11,5	6,6	62,2		13700

Характеристика электродвигателя (50Гц)										
Таль канатная электрическая							Кран			
	[м/мин]	[кВт]	[ПВ%]	Тип тали	Режим работы (FEM)	Вес [кг]		[м/мин]	[кВт]	[ПВ %]
	0,6/4 1/6,3	**0,7/4,8** 1,1/7,6	**20/40** 20/40	**SH 4016-16 4/1 L2** SH 4016-25 4/1 L2	**1Am** 1Am	**395** 435		5/20 **10/40**	max. 2x 0,13/0,55 **max. 2x 0,32/1,25**	20/40 **20/40**
	2,5/10 **5/20** 8/32	0,09/0,37 **0,09/0,37** 0,13/0,55	20/40 **20/40** 20/40							

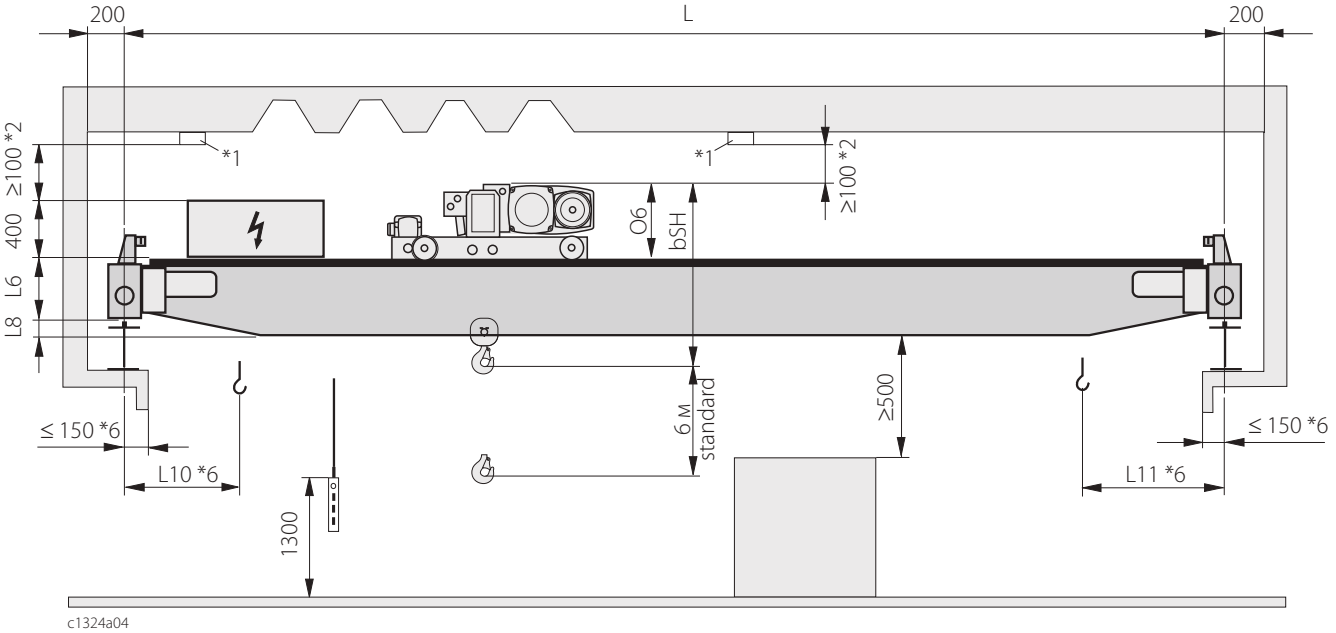

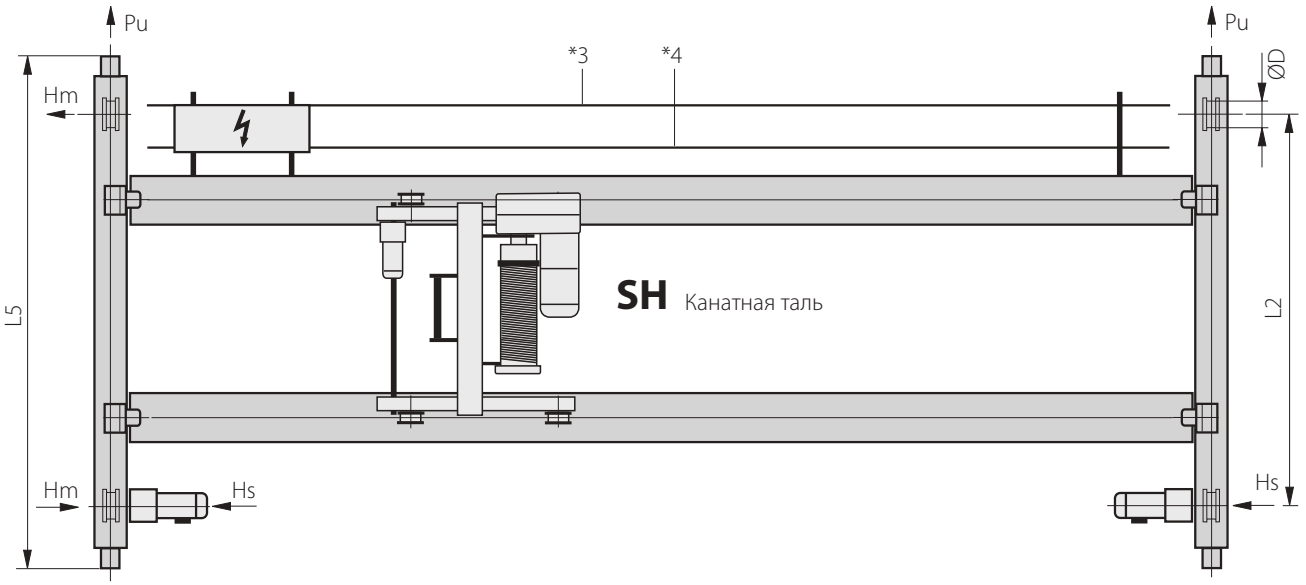

*1 Лампы, трубки и пр.

*2 Токоподвод

*3 Переносной прибор управления

*4 См. детальный чертеж балки мостового крана

*5 См. детали в пункте «Подкрановые пути», стр. 48

*6 Если главный провод пролегает в области передвижения тали, то происходит увеличение параметров L10 или L11 около 150 мм

*7 Кран без подъемного устройства

8.000 кг	Кран с талью канатной электрической типа SH								R max	R min	Hs	Hм	Pu 40 м/мин	ØD*5	Вес*7
L	L2	L5	L6	L8	L10 *6	L11 *6	bSH	O6	См. стр. 54						
[м]	[мм]								[kN]					[мм]	[кг]
...6,2	2000	2522	305	-40	705	855	885	600	43,0	9,0	10,8	1,2	7,5	160	1600
...8,0				0					45,6	9,4	11,4	2,0	10,1		2200
...9,0				20					47,1	9,9	11,8	2,5	11,9		2600
...9,9				40					48,4	10,6	12,1	3,0	13,8		3000
...10,7				60					49,4	11,1	12,4	3,4	15,3		3300
...11,6				80					50,6	11,9	12,7	3,9	17,3		3700
...13,2				120					52,9	13,6	13,3	4,9	21,4		4500
...14,7				170					55,1	15,4	13,8	5,9	25,7		5300
...15,0				348					53,2	13,3	13,3	5,7	21,4		4500
...16,5	2500	3022		348					54,4	14,1	12,1	5,3	23,5		4900
...17,0				448					55,4	15,1	12,4	5,6	25,7		5300
...18,5		3096	340	408					57,8	17,2	12,9	6,5	21,8	200	6200
...19,1	3150	3746		408					58,1	17,4	11,4	5,4	22,3		6300
...22,1				508					62,8	21,7	12,3	6,8	31,2		8100
...23,5				608					65,4	24,1	12,8	7,5	36,5		9100
...24,7	4000	4596		608					66,5	25,0	11,4	6,3	38,8		9500
...27,1				658					71,6	29,9	12,2	7,2	50,5		11500
...29,2				710					75,4	33,6	12,9	8,0	59,9		13000
...30,0				808					77,2	35,3	13,2	8,3	64,5		13700

Характеристика электродвигателя (50Гц)										
Таль канатная электрическая							Кран			
	[м/мин]	[кВт]	[ПВ%]	Тип тали	Режим работы (FEM)	Вес [кг]		[м/мин]	[кВт]	[ПВ %]
	1/6,3 1,6/10	**1,5/9,5** 2,4/15,5	**20/40** 20/40	**SH 5020-25 4/1 L2** SH 5020-40 4/1 L2	**2m** 2m	**800** 830		5/20 **10/40**	max. 2x 0,13/0,55 **max. 2x 0,32/1,25**	20/40 **20/40**
	2,5/10 **5/20** 8/32	0,13/0,55 **0,13/0,55** 0,32/1,25	20/40 **20/40** 20/40							

10.000 кг	Кран с талью канатной электрической типа SH								R max	R min	Hs	Hм	Pu 40 м/мин	ØD*5	Вес*7
L	L2	L5	L6	L8	L10 *6	L11 *6	bSH	06	См. стр. 54						
[м]	[мм]								[kN]					[мм]	[кг]
...5,7	2000	2522	305	-40	705	855	885	600	51,3	10,7	12,9	1,1	7,5	160	1600
...7,2				0					53,7	10,3	13,5	1,7	9,2		2000
...8,2				20					55,4	10,6	13,9	2,2	11,0		2400
...9,0		2596	340	0					57,8	12,2	14,5	2,9	9,5	200	3200
...9,8				20					58,9	12,6	14,7	3,4	10,6		3500
...10,6				40					59,9	13,1	15,0	3,8	11,7		3800
...12,1				80					62,1	14,4	15,6	4,9	14,4		4500
...13,7				130					64,7	16,3	16,2	6,1	18,2		5400
...14,4				180					66,6	17,9	16,7	6,8	21,3		6100
...15,0				308					63,7	14,8	16,0	6,5	16,1		4900
...17,7	2500	3096		408					66,6	16,9	14,9	6,8	20,4		5900
...18,0				508					69,4	19,6	15,5	7,6	25,6		7000
...20,5	3150	3746		508					71,1	20,9	14,0	6,9	28,6		7600
...22,0				608					77,6	26,9	15,2	8,8	42,2		10100
...25,5	4000	4596		658					79,8	28,7	13,6	7,7	46,9		10900
...27,5				710					83,4	32,1	14,2	8,7	55,5		12300
...29,2		4786	445	703					87,2	35,8	14,9	9,5	40,0	315	13800
...30,0				803					89,2	37,8	15,2	9,9	42,7		14600

Характеристика электродвигателя (50Гц)										
Таль канатная электрическая							Кран			
	[м/мин]	[кВт]	[ПВ%]	Тип тали	Режим работы (FEM)	Вес [кг]		[м/мин]	[кВт]	[ПВ %]
	0,8/5 1,3/8	**1,5/9,5** 2,4/15,5	**20/40** 20/40	**SH 5025-20 4/1 L2** SH 5025-32 4/1 L2	**2m** 2m	**800** 830		5/20 **10/40**	max. 2x 0,13/0,55 **max. 2x 0,32/1,25**	20/40 **20/40**
	2,5/10 **5/20** 8/32	0,13/0,55 **0,13/0,55** 0,32/1,25	20/40 **20/40** 20/40							

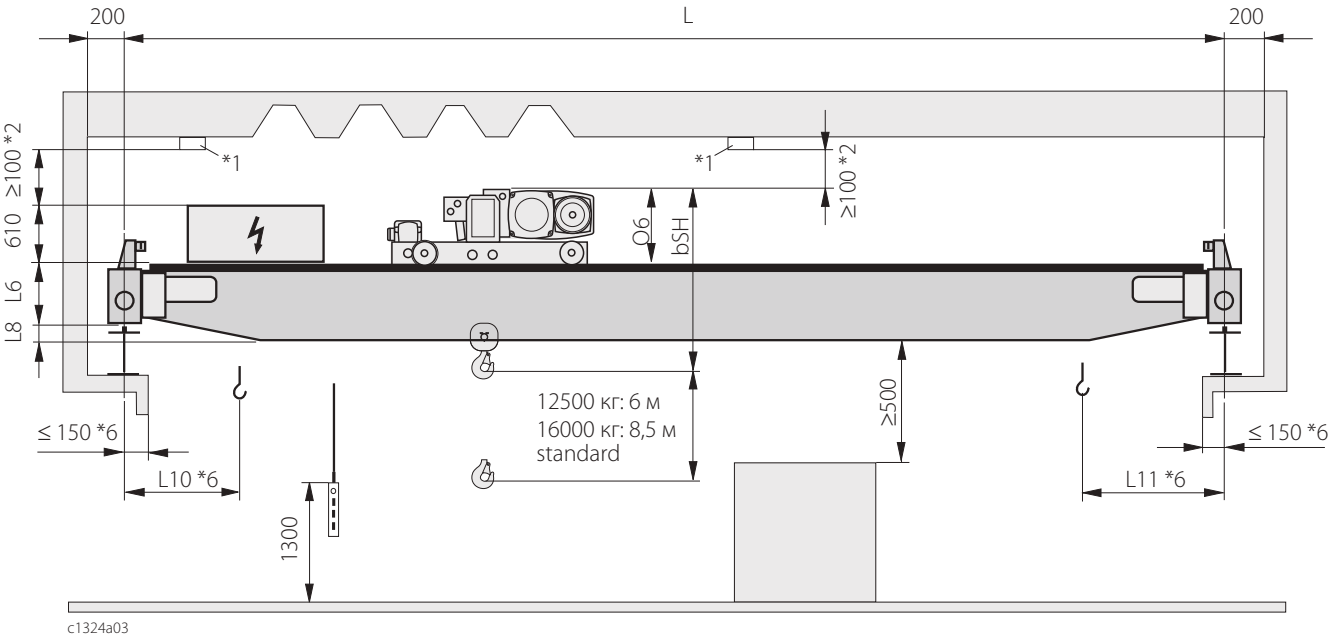

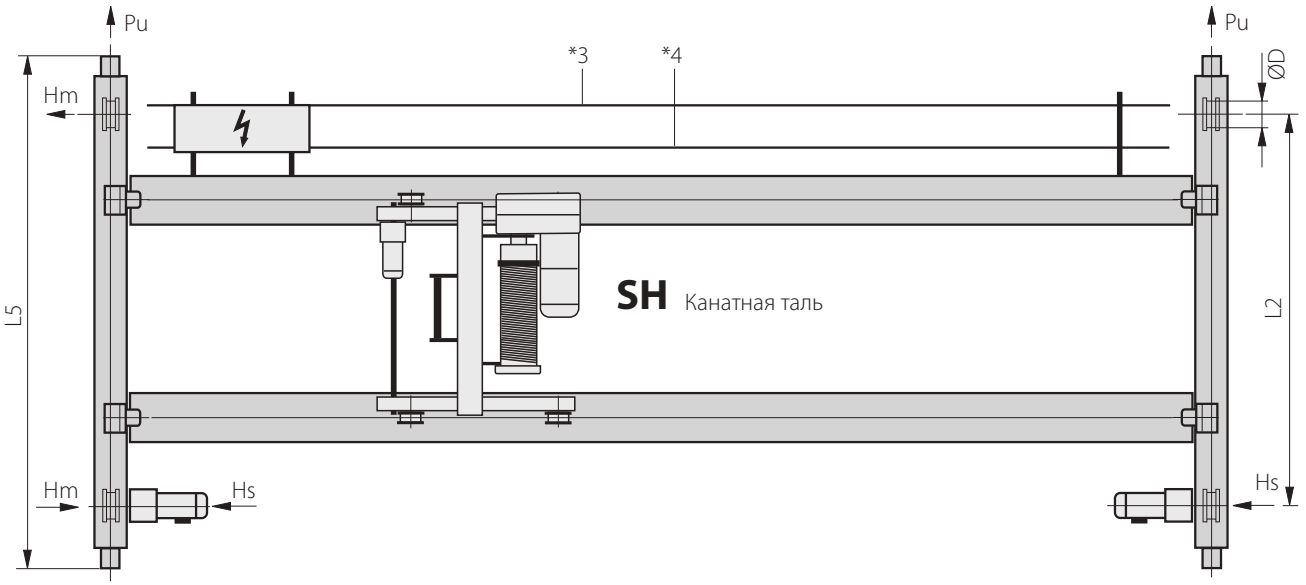

*1 Лампы, трубки и пр.

*2 Токоподвод

*3 Переносной прибор управления

*4 См. детальный чертеж балки мостового крана

*5 См. детали в пункте «Подкрановые пути», стр. 48

*6 Если главный провод пролегает в области передвижения тали, то происходит увеличение параметров L10 или L11 около 150 мм

*7 Кран без подъемного устройства

12.500 кг	Кран с талью канатной электрической типа SH								R max	R min	Hs	Hм	Pu 40 м/мин	ØD*5	Вес*7
L	L2	L5	L6	L8	L10 *6	L11 *6	bSH	O6	См. стр. 54						
[м]	[мм]								[kN]					[мм]	[кг]
...5,2	2000	2596	340	-80	830	1000	930	635	61,3	15,5	15,3	1,1	5,7	200	1900
...6,6				-40					64,5	14,2	16,2	1,7	7,0		2300
...7,4				-20					66,2	14,0	16,6	2,1	7,9		2600
...8,2				0					67,9	14,3	17,0	2,6	9,3		3000
...8,9				20					69,2	14,5	17,3	3,1	10,4		3300
...9,7				40					70,5	14,8	17,7	3,6	11,5		3600
...11,1				80					73,0	15,8	18,3	4,6	14,2		4300
...12,7				130					75,6	17,1	18,9	5,9	17,5		5100
...13,1				180					77,0	18,3	19,3	6,4	19,8		5600
...13,5				308					74,4	15,4	18,6	6,0	15,0		4500
...15,0				408					76,5	16,7	19,2	7,3	18,0		5200
...16,1	2500	3096		408					77,5	17,2	17,3	6,5	19,3		5500
...18,0				508					81,7	20,5	18,2	8,4	26,4		7000
...19,1	3150	3746		508					82,3	20,9	16,2	7,0	27,4		7200
...21,5		3936	445	503					86,9	24,8	17,1	8,7	24,8	315	8900
...22,0				553					91,4	28,9	17,9	10,2	30,1		10600
...23,9	4000	4786		553					91,9	29,3	15,7	8,2	30,7		10800
...25,9				605					95,6	32,7	16,3	9,3	35,2		12200
...27,5				703					98,0	34,8	16,7	10,2	38,2		13100
...29,1				803					100,8	37,4	17,2	11,1	41,8		14200
...30,0				853					106,1	42,6	18,1	11,8	48,9		16300

Характеристика электродвигателя (50Гц)										
Таль канатная электрическая							Кран			
	[м/мин]	[кВт]	[ПВ%]	Тип тали	Режим работы (FEM)	Вес [кг]		[м/мин]	[кВт]	[ПВ %]
	1/6,3	**2,4/15,5**	**20/40**	**SH 5032-25 4/1 L2**	**1Am**	**950**		5/20 **10/40**	max. 2x 0,13/0,55 **max. 2x 0,32/1,25**	20/40 **20/40**
	2,5/10 **5/20** 8/32	0,13/0,55 **0,32/1,25** 0,32/1,25	20/40 **20/40** 20/40							

16.000 кг	Кран с талью канатной электрической типа SH								R max	R min	Hs	Hм	Pu 40 м/мин	ØD*5	Вес*7
L	L2	L5	L6	L8	L10 *6	L11 *6	bSH	06	См. стр. 54						
[м]	[мм]								[kN]					[мм]	[кг]
...6,0	2000	2596	340	-40	870	1000	1075	705	81,2	18,3	20,3	1,8	9,1	200	2200
...6,8				-20					83,4	17,6	20,9	2,3	10,2		2500
...7,5	2500	3286	445	-105					86,5	18,5	19,3	2,4	10,9	315	3300
...8,1				-85					88,0	18,5	19,6	2,8	11,7		3600
...8,8				-65					89,5	18,5	20,0	3,2	12,5		3900
...10,0				-25					92,1	18,9	20,5	4,1	14,2		4500
...11,4				25					94,7	19,8	21,1	5,1	16,1		5200
...12,0				75					96,6	20,9	21,6	5,7	17,8		5800
...14,5				212					98,2	20,3	21,9	7,3	18,4		6000
...17,0				312					102,0	22,5	22,8	9,5	22,0		7200
...18,0				412					105,6	25,4	23,6	11,2	25,9		8500
...19,7	3150	3936		412					107,1	26,4	21,0	9,7	27,4		9000
...22,0				510					113,9	32,1	22,4	12,6	35,4		11500
...22,9	4000	4810		610					116,0	34,0	22,8	13,2	38,0		12300
...25,3				610					118,2	35,8	20,2	11,5	40,7		13100
...27,2				710					121,7	38,8	20,8	12,9	45,0		14400
...29,6				808					128,9	45,6	22,0	14,8	54,7		17200
...30,0				808					132,4	49,1	22,6	15,3	59,6		18600

Характеристика электродвигателя (50Гц)										
Таль канатная электрическая							Кран			
	[м/мин]	[кВт]	[ПВ%]	Тип тали	Режим работы (FEM)	Вес [кг]		[м/мин]	[кВт]	[ПВ %]
	0,5/3,1 0,8/5	**1,5/9,5** 2,4/15,5	**20/40** 20/40	**SHR 6040-12 4/1 L2** SHR 6040-20 4/1 L2	**1Am** 1Am	**1395** 1415		5/20 **10/40**	max. 2x 0,13/0,55 **max. 2x 0,32/1,25**	20/40 **20/40**
	2,5/10 **5/20** 8/32	0,13/0,55 **0,32/1,25** 0,50/2,00	20/40 **20/40** 20/40							

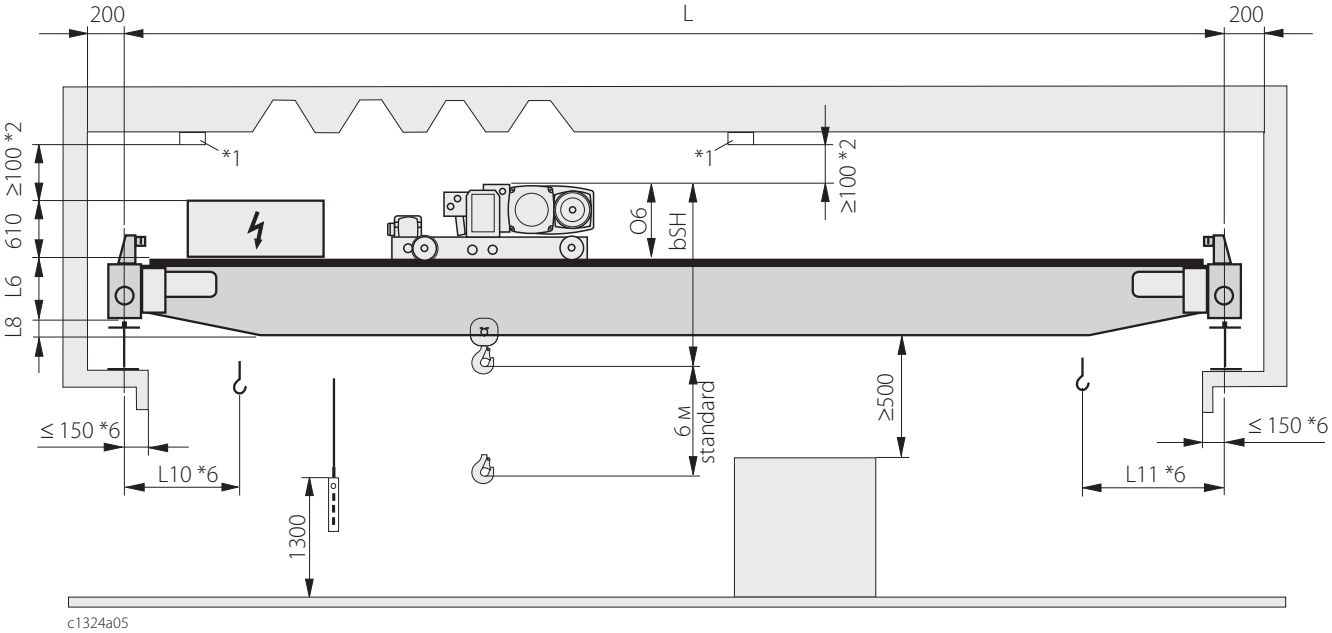

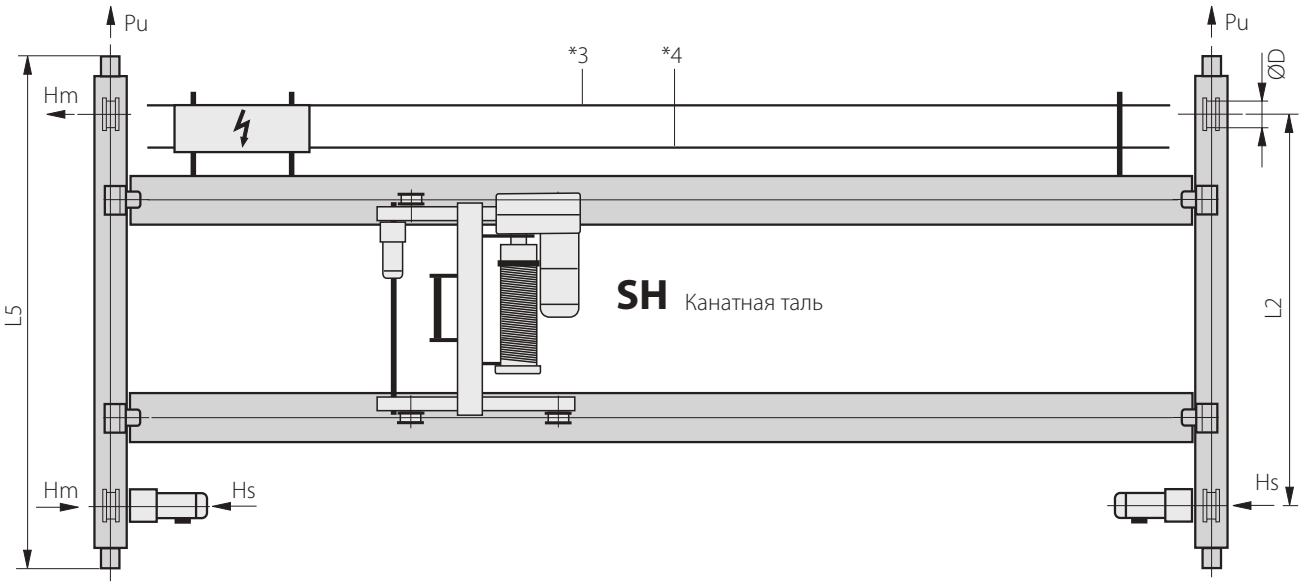

*1 Лампы, трубки и пр.

*2 Токоподвод

*3 Переносной прибор управления

*4 См. детальный чертеж балки мостового крана

*5 См. детали в пункте «Подкрановые пути», стр. 48

*6 Если главный провод пролегает в области передвижения тали, то происходит увеличение параметров L10 или L11 около 150 мм

*7 Кран без подъемного устройства

20.000 кг	Кран с талью канатной электрической типа SH								R max	R min	Hs	Hм	Pu 40 м/мин	ØD*5	Вес*7
L	L2	L5	L6	L8	L10 *6	L11 *6	bSH	06	См. стр. 54						
[м]	[мм]								[kN]					[мм]	[кг]
...5,5	2500	3286	445	-145	870	1000	1250	705	97,8	23,7	21,8	1,4	9,1	315	2093
...6,2				-125					100,5	22,5	22,4	1,8	9,9		2371
...6,9				-105					102,8	21,7	22,9	2,2	10,7		2642
...7,4				-85					104,2	21,3	23,3	2,5	11,2		2862
...8,1				-65					106,1	20,9	23,7	2,9	12,0		3142
...9,2				-25					109,0	21,0	24,3	3,8	13,6		3658
...10,2				25					111,5	21,5	24,9	4,6	15,3		4237
...11,0				75					113,4	22,1	25,3	5,3	16,7		4803
...13,4				212					115,7	21,3	25,8	6,9	17,6		5053
...15,6				312					119,2	22,8	26,6	9,0	20,5		6081
...18,0				412					124,3	26,2	27,7	11,9	25,6		7586
...18,2	3150	3936		412					127,4	29,1	28,4	12,8	29,3		7892
...21,4				510					131,1	31,4	25,7	12,6	33,1		10196
...22,0				610					133,9	33,0	27,4	13,1	38,0		11581
...23,7	4000	4786		610					135,2	34,8	26,5	14,7	38,0		10880
...25,5		4810	500	655					140,8	39,7	24,1	13,5	45,0		13866
...28,0				753					147,9	46,1	25,3	15,8	54,3		16453
...29,2				753					152,5	50,5	26,1	17,0	60,7		18223
...30,0				853					155,9	53,6	26,6	17,9	65,4		19378

Характеристика электродвигателя (50Гц)										
Таль канатная электрическая							Кран			
	[м/мин]	[кВт]	[ПВ%]	Тип тали	Режим работы (FEM)	Вес [кг]		[м/мин]	[кВт]	[ПВ %]
	0,6/4 1/6,3	**2,4/15,5** 3,8/24,0	**20/40** 20/40	**SH 6050-16 4/1 L2** SH 6050-25 4/1 L2	**2m** 2m	**1640** 1700		5/20 **10/40**	max. 2x 0,32/1,25 **max. 2x 0,50/2,0**	20/40 **20/40**
	2,5/10 **5/20** 8/32	0,13/0,55 **0,32/1,25** 0,50/2,00	20/40 **20/40** 20/40							

25.000 кг	Кран с талью канатной электрической типа SH								R max	R min	Hs	Hм	Pu 40 м/мин	ØD*5	Вес*7
L	L2	L5	L6	L8	L10 *6	L11 *6	bSH	06	См. стр. 54						
[м]	[мм]								[kN]					[мм]	[кг]
...5,6	2500	3286	445	-125	870	1000	1250	705	119,8	27,7	26,7	1,5	9,6	315	2245
...6,2				-105					122,3	26,2	27,3	1,9	10,1		2482
...6,6				-85					123,9	25,6	27,7	2,1	10,7		2667
...7,1				-65					125,6	24,9	28,0	2,4	11,2		2884
...7,9				-25					128,5	24,5	28,7	3,0	12,5		3289
...8,8				25					131,3	24,2	29,3	3,7	13,9		3798
...9,7				75					134,0	24,5	29,9	4,6	15,6		4356
...10,1				125					135,3	24,7	30,2	5,0	16,4		4701
...11,5				212					136,2	22,8	30,4	5,7	15,8		4469
...13,4	3150	3960	500	257					141,8	25,7	27,8	6,4	20,8		6314
...16,1				357					147,3	28,2	28,9	8,8	25,6		7853
...19,4				455					154,5	33,0	30,3	12,3	33,1		10120
...21,7				555					158,6	35,9	31,1	14,8	37,7		10680
...22,8	4000	4810		655					161,2	37,8	31,6	16,1	40,7		12749
...24,1				753					166,4	42,6	28,4	14,3	47,4		14565
...27,4				753					174,0	49,0	29,7	17,6	57,1		17384
...28,9				853					178,2	52,8	30,5	19,3	62,8		18920
...30,0				1003					180,4	54,6	30,8	20,3	65,7		19580

Характеристика электродвигателя (50Гц)										
Таль канатная электрическая							Кран			
	[м/мин]	[кВт]	[ПВ%]	Тип тали	Режим работы (FEM)	Вес [кг]		[м/мин]	[кВт]	[ПВ %]
	0,5/3,1 0,8/5	**2,4/15,5** 3,8/24,0	**20/40** 20/40	**SH 6063-12 4/1 L2** SH 6063-20 4/1 L2	**1Am** 1Am	**1640** 1700		5/20 **10/40**	max. 2x 0,50/2,00 **max. 2x 0,80/3,20**	20/40 **20/40**
	2,5/10 **5/20** 8/32	0,13/0,55 **0,50/2,00** 0,50/2,00	20/40 **20/40** 20/40							

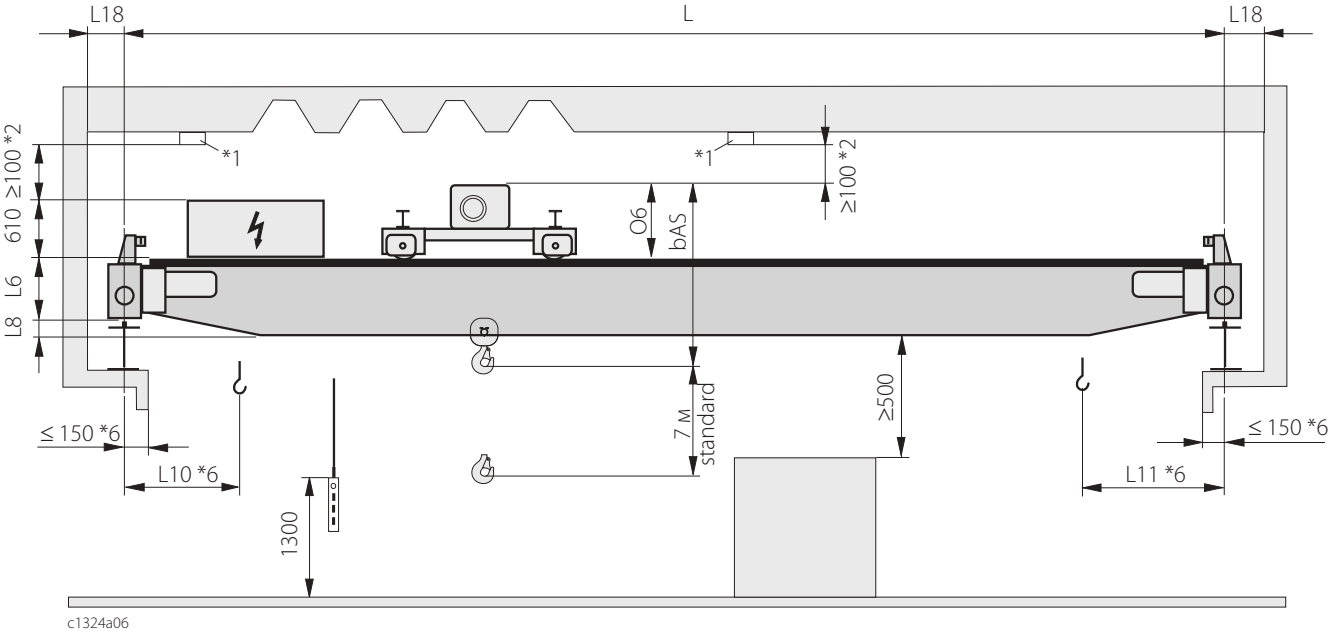

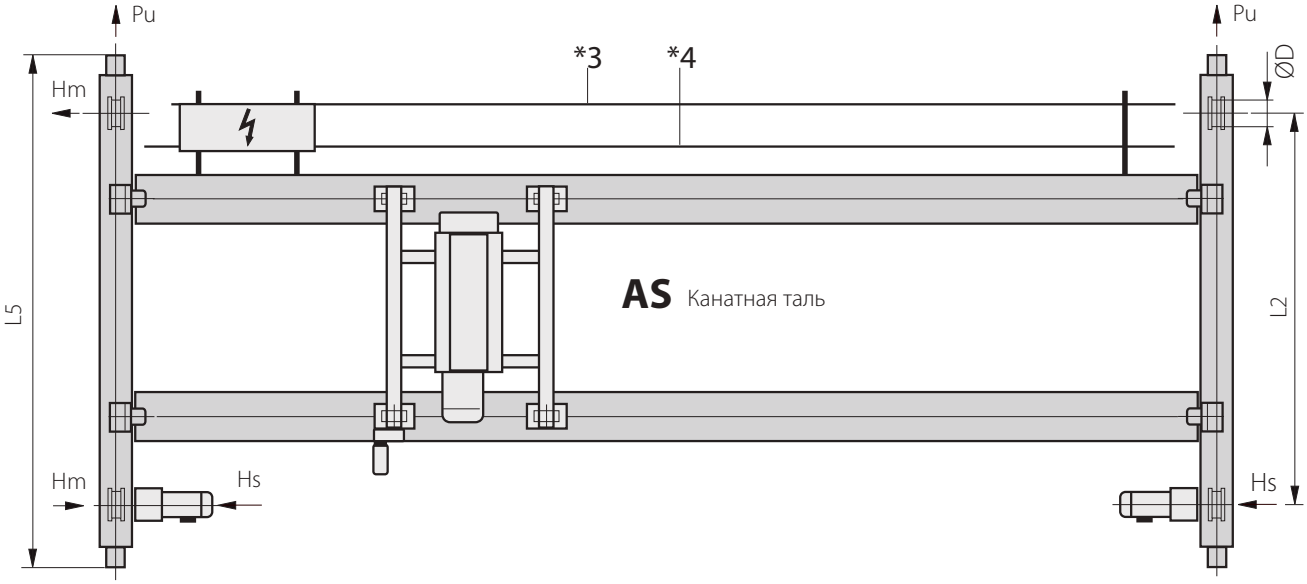

*1 Лампы, трубки и пр.

*2 Токоподвод

*3 Переносной прибор управления

*4 См. детальный чертеж балки мостового крана

*5 См. детали в пункте «Подкрановые пути», стр. 48

*6 Если главный провод пролегает в области передвижения тали, то происходит увеличение параметров L10 или L11 около 150 мм

*7 Кран без подъемного устройства

32.000 кг	Кран с талью канатной электрической типа AS									R max	R min	Hs	Hм	Pu 40 м/мин	ØD*5	Вес*7
L	L2	L5	L6	L8	L10 *6	L11 *6	L18	bAS	06	См. стр. 54						
[м]	[мм]									[kN]					[мм]	[кг]
...5,2	3150	3960	510	-140	1120	1120	200	1600	890	146,6	46,9	28,8	1,3	15,6	315	3700
...5,6				-120						149,8	44,8	29,4	1,5	16,1		3900
...6,2				-80						154,1	42,4	30,3	1,9	17,3		4300
...6,9				-30						158,3	40,2	31,1	2,4	18,4		4700
...7,7				20						162,5	38,5	31,9	3,0	19,9		5200
...8,1				70						164,6	37,9	32,3	3,3	20,8		5500
...8,5				120						166,9	38,1	32,8	3,7	22,3		6000
...10,7				165						172,4	34,1	33,8	5,3	23,2		6300
...12,8				165						179,2	34,8	35,2	7,4	27,8		7800
...14,9				265						184,3	35,7	36,2	9,6	31,5		9000
...17,5				365						191,3	38,7	37,5	12,9	38,0		11000
...19,0				465						195,2	40,8	38,3	14,9	42,0		12200
...21,1		4200		565						201,7	45,3	19,7	18,1	29,2		14400
...23,1				665						206,5	48,5	20,2	21,0	32,9		16000
...25,0	4000	4810		665						210,4	52,1	20,5	22,2	36,4		17500
...25,7				665						214,4	54,6	19,1	19,9	39,5		18800
...27,9		5050	635	640			300			220,2	59,3	19,6	22,7	44,7	500	20900
...30,0				740						228,7	66,8	20,4	25,9	52,9		24100

Характеристика электродвигателя (50Гц)										
Таль канатная электрическая							Кран			
	[м/мин]	[кВт]	[ПВ%]	Тип тали	Режим работы (FEM)	Вес [кг]		[м/мин]	[кВт]	[ПВ %]
	0,63/4 0,75/5	**3,8/24** 4,6/30	**20/40** 15/30	**AS 7080-16 4/1 L1** AS 7080-20 4/1 L1	**2m** 2m	**2930** 3080		5/20 **10/40**	max. 2x 0,50/2,00 **max. 2x 0,80/3,20**	20/40 **20/40**
	2,5/10 **5/20** 8/32	0,13/0,55 **0,50/2,50** 0,80/3,20	20/40 **20/40** 20/40							

40.000 кг	Кран с талью канатной электрической типа AS									R max	R min	Hs	Hм	Pu 40 м/мин	ØD*5	Вес*7
L	L2	L5	L6	L8	L10 *6	L11 *6	L18	bAS	06	См. стр. 54						
[м]	[мм]									[kN]					[мм]	[кг]
...5,0	3150	3960	510	-80	1120	1120	200	1600	890	176,6	57,9	34,7	1,3	16,1	315	3900
...5,8				-30						184,2	52,3	36,2	1,8	17,3		4300
...6,4				20						189,1	49,4	37,1	2,2	18,4		4700
...6,8				70						192,1	47,9	37,7	2,5	19,3		5000
...7,2				120						195,3	47,2	38,3	2,9	20,8		5500
...11,1				60						211,3	39,7	20,6	6,2	14,3		7200
...12,3				60						216,2	40,3	21,1	7,6	16,4		8300
...14,3		4200	635	140			300			221,9	40,6	21,7	9,9	18,7	500	9500
...16,5				240						228,4	42,6	22,3	12,9	22,2		11200
...18,3				340						233,1	44,4	22,8	15,4	25,0		12500
...20,4				440						238,2	46,8	23,3	18,5	28,3		14000
...23,9				540						249,2	54,3	24,3	24,8	36,9		17700
...26,0				640						255,0	58,5	24,9	28,7	41,7		19700
...28,1	4000	5050		740						263,4	65,6	23,5	26,2	49,5		22800
...30,0				840						269,0	70,0	24,0	29,1	54,7		24800

Характеристика электродвигателя (50Гц)										
Таль канатная электрическая							Кран			
	[м/мин]	[кВт]	[ПВ%]	Тип тали	Режим работы (FEM)	Вес [кг]		[м/мин]	[кВт]	[ПВ %]
	0,5/3,2 0,63/4	**3,8/24** 4,6/30	**20/40** 15/30	**AS 7100-12 4/1 L1** AS 7100-16 4/1 L1	**1Am** 1Am	**2930** 3080		5/20 **10/40**	max. 2x 0,50/2,00 **max. 2x 0,80/3,20**	20/40 **20/40**
	2,5/10 **5/20** 8/32	0,32/1,25 **0,50/2,50** 2x 0,80/3,2	20/40 **20/40** 20/40							

Колеса без фланцев и направляющих роликов.

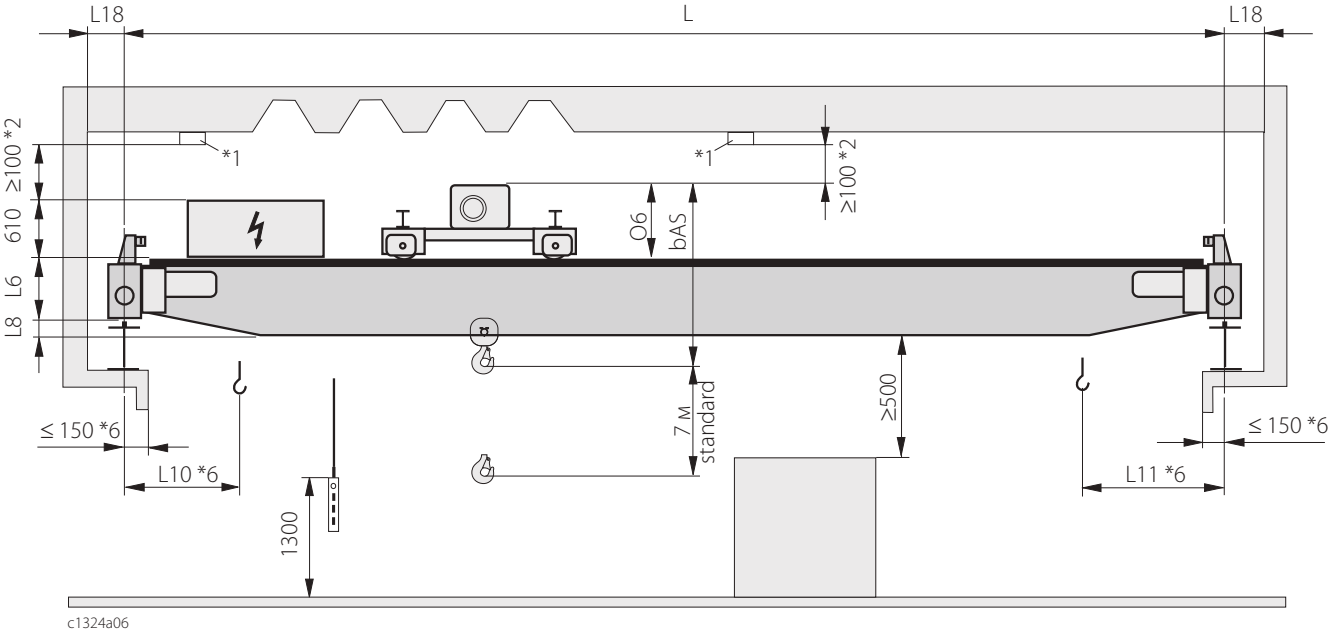

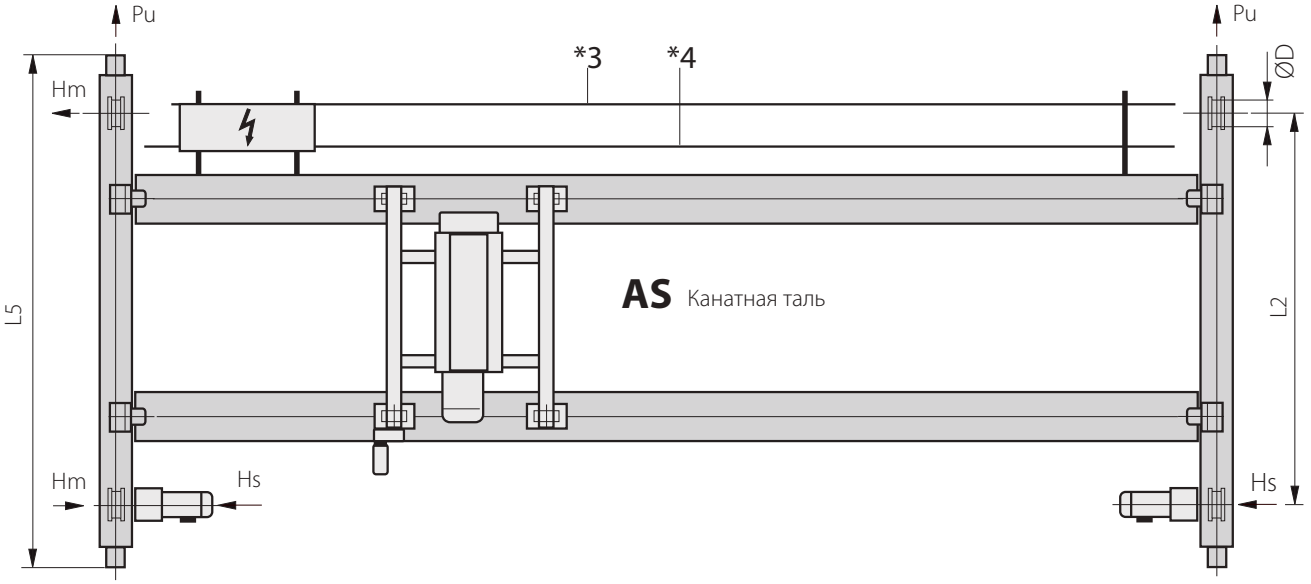

*1 Лампы, трубки и пр.

*2 Токоподвод

*3 Переносной прибор управления

*4 См. детальный чертеж балки мостового крана

*5 См. детали в пункте «Подкрановые пути», стр. 48

*6 Если главный провод пролегает в области передвижения тали, то происходит увеличение параметров L10 или L11 около 150 мм

*7 Кран без подъемного устройства

50.000 кг	Кран с талью канатной электрической типа AS									R max	R min	Hs	Hм	Pu 40 м/мин	ØD*5	Вес*7
L	L2	L5	L6	L8	L10 *6	L11 *6	L18	bAS	06	См. стр. 54						
[м]	[мм]									[kN]					[мм]	[кг]
...5,4	3150	4200	635	-105	1175	1175	300	1610	980	221,5	69,9	29,3	1,7	26,3	500	4587
...5,8				-55						226,2	66,6	29,9	2,0	27,3		4851
...6,1				-5						229,5	64,5	30,4	2,3	28,1		5100
...10,2				40						253,6	46,9	33,6	5,8	32,8		6366
...11,2				40						258,9	46,6	34,3	7,1	35,5		7368
...13,1				140						265,5	45,2	35,1	9,3	38,4		8401
...15,1				240						272,7	45,9	36,1	12,3	42,6		9964
...16,8				340						277,6	46,7	36,7	14,7	45,7		11111
...18,7				440						282,8	48,1	37,4	17,8	49,2		12412
...20,6				540						287,9	50,1	38,1	21,0	52,8		13797
...22,1				540						295	55,1	39	24,8	59,0		16208

Характеристика электродвигателя (50Гц)										
Таль канатная электрическая							Кран			
	[м/мин]	[кВт]	[ПВ%]	Тип тали	Режим работы (FEM)	Вес [кг]		[м/мин]	[кВт]	[ПВ %]
	0,4/2,5 0,5/3,2	**3,8/24** 4,6/30	**20/40** 15/30	**AS 7125-10 4/1 L1** AS 7125-16 4/1 L1	**1Bm** 1Bm	**3270** 3420		5/20 **10/40**	max. 2x 0,50/2,00 **max. 2x 0,80/3,20**	20/40 **20/40**
	2,5/10 **5/20** 8/32	0,32/1,25 **0,50/2,0** 2x 0,80/3,2	20/40 **20/40** 20/40							

Колеса без фланцев и направляющих роликов.

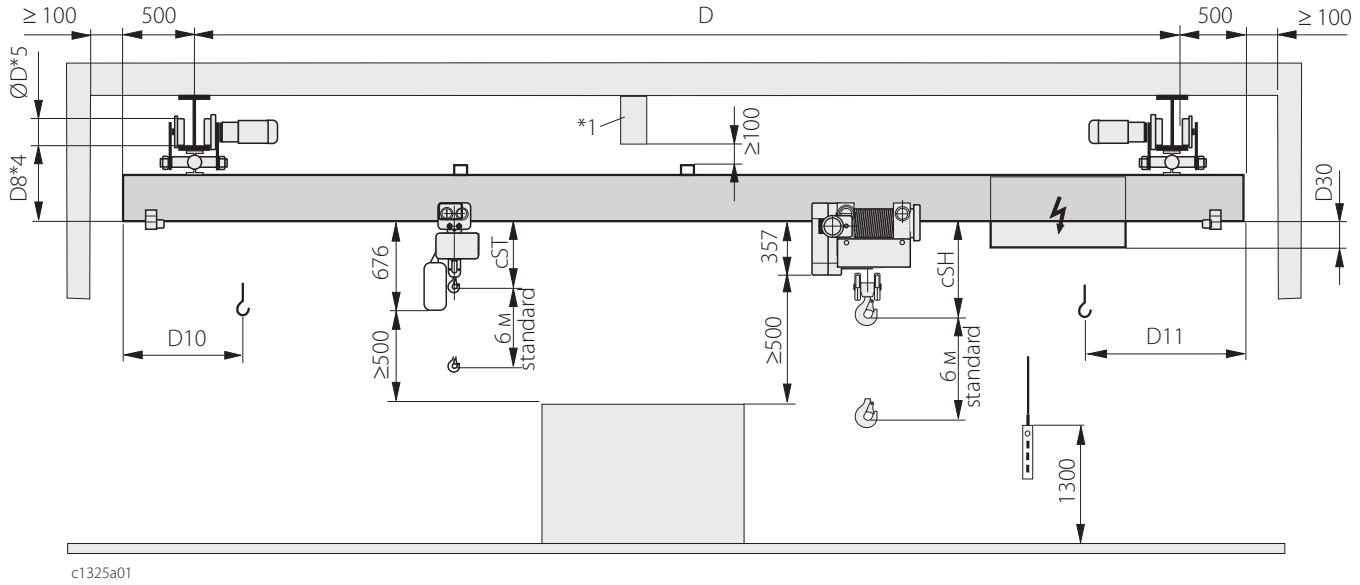

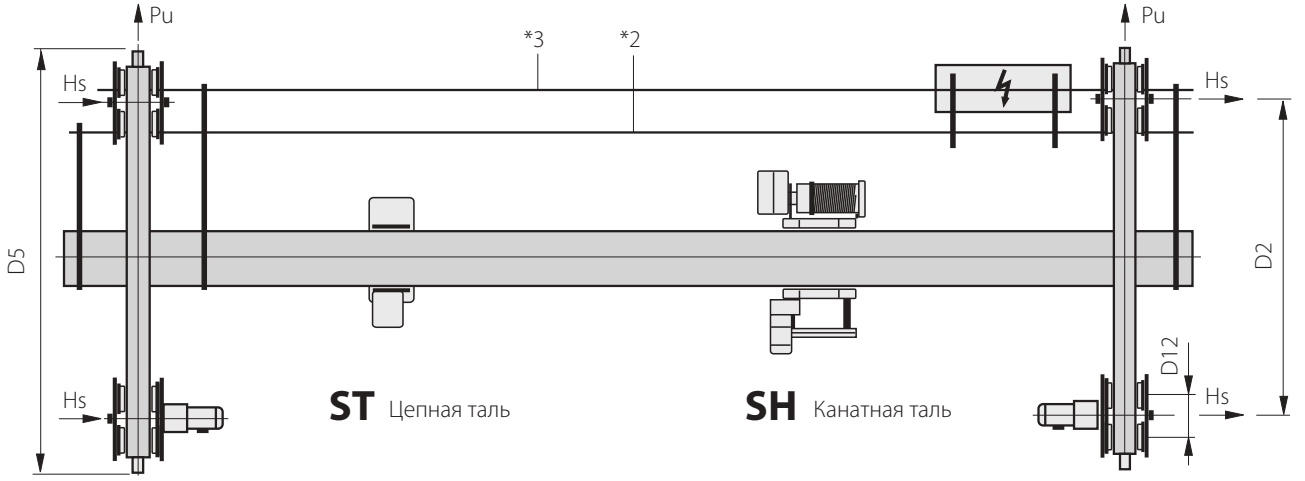

Чертеж балки мостового крана

EH-A

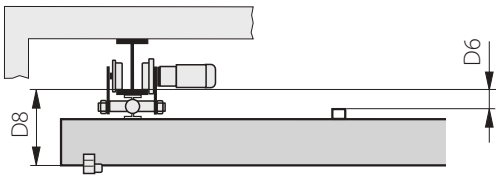

EH-B

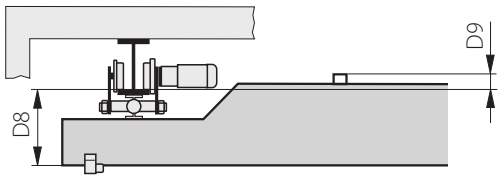

*1 Лампы, трубки и пр.
*2 Токоподвод
*3 Переносной прибор управления
*4 См. детальный чертеж балки мостового крана
*5 См. детали в пункте «Подкрановые пути», стр. 49
*6 Кран без подъемного устройства

2.000 кг				Кран с талью канатной электрической типа SH							Мост крана	R R См. стр. 54					Вес*6
D	D2	D5	D6	D8	D9	D10	D11	D12	D30	cSH		R max	R min	Hs	Pu	ØD*5	
[м]	[мм]											[kN]				[мм]	[кг]
...7,7	1000	1430	150	380	-	530	570	140	190	480	EH-A	6,6	1,5	1,3	4,8	80	850
...8,0				420	-				150			6,8	1,7	1,4	5,6		1020
...9,8	1800	2230	150	420	-				150		EH-A	7,1	1,9	1,4	6,0		1240
...11,0				440	-				130			7,5	2,2	1,5	7,0		1490
...12,1				460	-				110			7,8	2,4	1,6	8,1		1720
...13,0				480	-				90			8,1	2,7	1,6	9,1		1920
...14,0				500	-				70			8,3	2,9	1,7	10,2		2140
...15,7	2500	2930	170	560	-				30		EH-A	9,1	3,6	1,8	12,6		2695
...17,8			-	470	30				-		EH-B	9,8	4,3	2,0	14,8		3260
...18,0			-	470	70				-		EH-B	10,3	4,8	2,1	16,9		3675
...20,0			-	550	45				-		EH-B	9,8	4,3	2,0	14,8		3260

Характеристика электродвигателя (50Гц)										
Таль канатная электрическая							Кран			
	[м/мин]	[кВт]	[ПВ%]	Тип тали	Режим работы (FEM)	Вес [кг]		[м/мин]	[кВт]	[ПВ %]
	1/6,3 1,6/10	**0,4/2,4** 0,6/3,9	**20/50** 20/50	**SH 3005-25 4/1 L2** SH 3005-40 4/1 L2	**3m** 3m	**280** 290		5/20 **10/40**	max. 2x 0,06/0,32 **max. 4x 0,05/0,20**	20/40 **20/40**
	2,5/10 **5/20** 8/32	0,09/0,37 **0,09/0,37** 0,09/0,37	20/40 **20/40** 20/40							

2.000 кг				Кран с талью цепной электрической типа ST							Мост крана	R R См. стр. 54					Вес*6
D	D2	D5	D6	D8	D9	D10	D11	D12	D30	cST		R max	R min	Hs	Pu	ØD*5	
[м]	[мм]											[kN]				[мм]	[кг]
...7,0	1000	1430	150	380	-	275	275	140	190	545	EH-A	6,7	0,8	1,3	3,0	80	790
...7,9				380	-				190			6,7	0,9	1,3	3,0		855
...8,0				420	-				150			6,9	1,1	1,4	3,1		1010
...10,1	1800	2230	150	420	-				150		EH-A	7,2	1,4	1,4	3,9		1260
...11,4				440	-				130			7,5	1,8	1,5	4,9		1520
...12,4				460	-				110			7,8	2,1	1,6	5,7		1740
...13,4				480	-				90			8,0	2,4	1,6	6,6		1960
...14,0				500	-				70			8,3	2,6	1,7	7,3		2130
...14,3	2500	2930	170	520	-				70		EH-A	8,4	2,8	1,7	7,9		2275
...16,1			170	560	-				30		EH-A	9,0	3,3	1,8	9,8		2720
...17,9			-	470	30				-		EH-B	9,6	4,0	1,9	12,1		3245
...18,8			-	550	35				-		EH-B	8,9	3,2	1,8	9,5		2650
...20,0			-	550	45				-		EH-B	9,7	4,1	1,9	12,5		3320

Характеристика электродвигателя (50Гц)										
Таль цепная электрическая							Кран			
	[м/мин]	[кВт]	[ПВ%]	Тип тали	Режим работы (FEM)	Вес [кг]		[м/мин]	[кВт]	[ПВ %]
	1/4 1,5/6	**0,37/1,5** 0,57/2,3	**20/40** 20/40	**ST 2010-8/2 2/1** ST 2010-12/3 2/1	**2m** 1Am	**110** 110		5/20 **10/40**	max. 2x 0,06/0,32 **max. 4x 0,05/0,20**	20/40 **20/40**
	2,5/10 **5/20**	0,05/0,2 **0,05/0,2**	20/40 **20/40**							

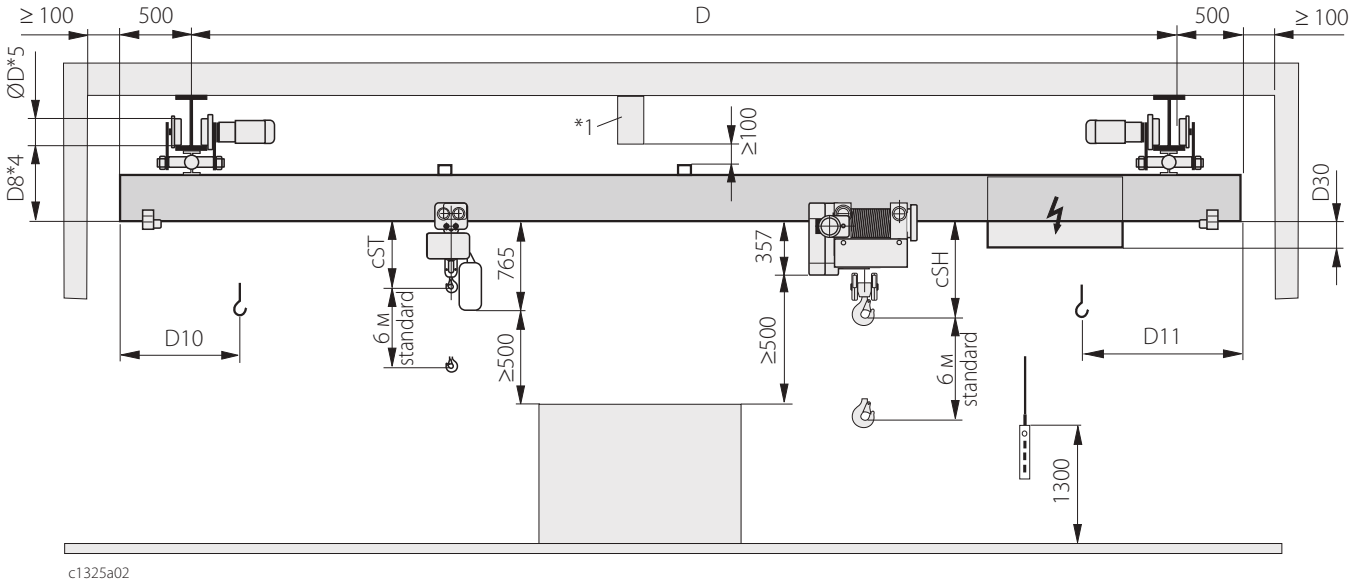

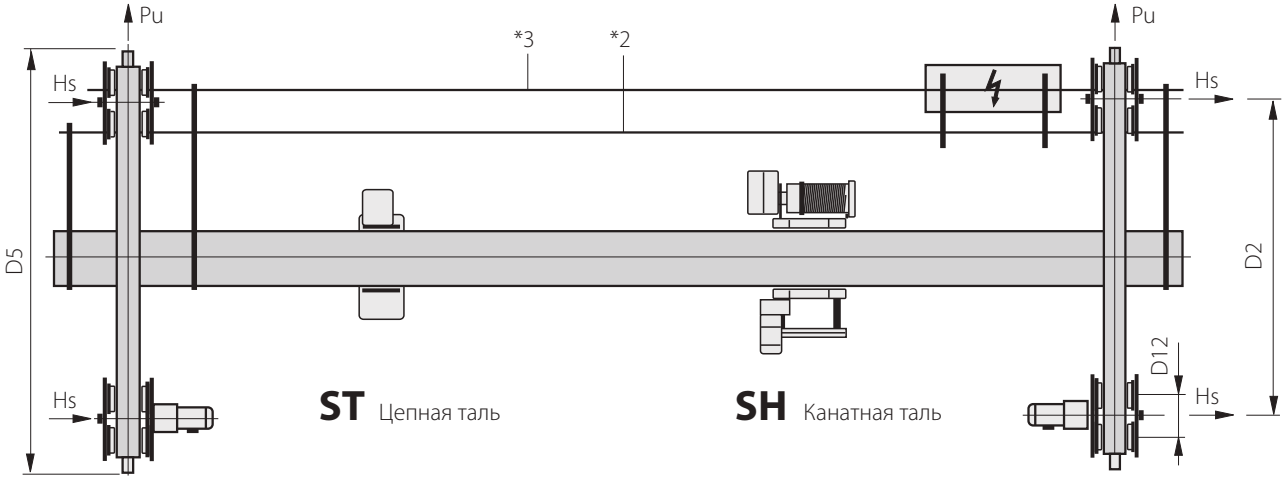

Чертеж балки мостового крана

EH-A

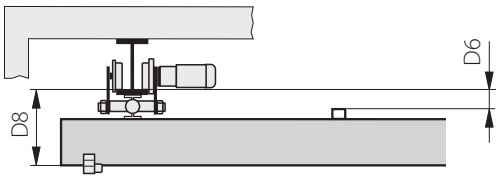

EH-B

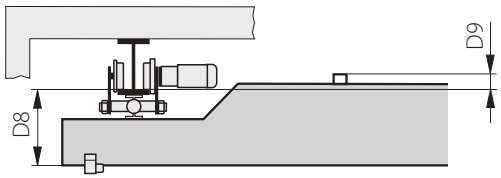

*1 Лампы, трубки и пр.

*2 Токоподвод

*3 Переносной прибор управления

*4 См. детальный чертеж балки мостового крана

*5 См. детали в пункте «Подкрановые пути», стр. 49

*6 Кран без подъемного устройства

3.200 кг				Кран с талью канатной электрической типа SH							Мост крана	R R См. стр. 54					Вес*6
D	D2	D5	D6	D8	D9	D10	D11	D12	D30	cSH		R max	R min	Hs	Pu	ØD*5	
[м]	[мм]											[kN]				[мм]	[кг]
...6,3	1000	1430	150	380	-	530	570	140	190	480	EH-A	9,4	1,8	1,9	5,8	80	755
...8,0				420	-				150			9,9	2,0	2,0	6,1		1020
...8,2	1800	2230	150	420	-			140	150	480	EH-A	10,0	2,0	2,0	6,5	80	1105
...9,3		2290	175	465	-			165	130		EH-A	10,5	2,4	2,1	8,2	100	1430
...10,2		2290	175	485	-			165	110		EH-A	10,8	2,6	2,2	9,1	100	1625
...11,1		2290	175	505	-			165	90		EH-A	11,1	2,8	2,2	10,1	100	1810
...12,0		2290	175	525	-			165	70		EH-A	11,4	3,0	2,3	11,0	100	2005
...13,6		2290	175	565	-			165	30		EH-A	11,9	3,4	2,4	12,6	100	2390
...14,0		2290	-	475	25			165	-		EH-B	12,2	3,7	2,4	13,7	100	2670
...15,7	2500	2990	-	495	5			165	-	480	EH-B	12,8	4,2	2,5	15,2	100	3045
...17,8			-	495	55					480		13,5	4,9	2,7	18,2		3640
...18,0			-	595	5					480		13,8	5,2	2,8	19,4		3885
...19,0			-	575	20					555		13,8	5,1	2,8	19,4		3875
...20,0			-	615	80					555		14,5	5,8	2,9	22,2		4370

Характеристика электродвигателя (50Гц)										
Таль канатная электрическая							Кран			
	[м/мин]	[кВт]	[ПВ%]	Тип тали	Режим работы (FEM)	Вес [кг]		[м/мин]	[кВт]	[ПВ %]
	0,8/5 1,3/8	**0,5/3,6** 0,7/4,8	**20/40** 20/40	**SH 3008-20 4/1 L2** SH 3008-32 4/1 L2	**2m** 2m	**280** 290		5/20 **10/40**	max. 2x 0,06/0,32 **max. 4x 0,06/0,32**	20/40 **20/40**
	2,5/10 **5/20** 8/32	0,09/0,37 **0,09/0,37** 0,09/0,37	20/40 **20/40** 20/40							

3.200 кг				Кран с талью цепной электрической типа ST							Мост крана	R R См. стр. 54					Вес*6
D	D2	D5	D6	D8	D9	D10	D11	D12	D30	cST		R max	R min	Hs	Pu	ØD*5	
[м]	[мм]											[kN]				[мм]	[кг]
...6,2	1000	1430	150	380	-	275	310	140	190	ST 30: 586 ST 32: 660	EH-A	9,8	0,6	2,0	3,0	80	740
...8,0				420	-				150			10,0	1,0	2,0	3,1		1010
...8,4	1800	2290	175	420	-			165	150		EH-A	12,2	1,3	2,1	3,8	100	1220
...9,5				440	-				130			10,5	1,6	2,1	4,6		1445
...10,5				460	-				110			10,8	1,9	2,2	5,4		1650
...11,4				480	-				90			11,0	2,1	2,2	6,1		1840
...12,3				500	-				70			11,2	2,4	2,2	6,9		2035
...14,0				540	-				30			11,7	2,9	2,3	8,5		2435
...16,1	2500	2990	-	495	5				-		EH-B	12,5	3,8	2,5	11,5		3105
...17,7			-	495	55							13,1	4,4	2,6	13,9		3625
...18,0			-	575	20							12,6	3,8	2,5	11,8		3170
...19,5			-	575	20							13,6	4,8	2,7	15,6		3960
...20,0			-	615	80							14,1	5,4	2,8	17,8		4400

Характеристика электродвигателя (50Гц)										
Таль цепная электрическая							Кран			
	[м/мин]	[кВт]	[ПВ%]	Тип тали	Режим работы (FEM)	Вес [кг]		[м/мин]	[кВт]	[ПВ %]
	1/4 1,5/6	**0,57/2,3** 0,9/3,8	**20/40** 17/33	**ST 3016-8/2 2/1** ST 3216-12/3 2/1	**1Bm** 1Am	**130** 171		5/20 **10/40**	max. 2x 0,06/0,32 **max. 4x 0,06/0,32**	20/40 **20/40**
	2,5/10 **5/20**	0,05/0,2 **0,05/0,2**	20/40 **20/40**							

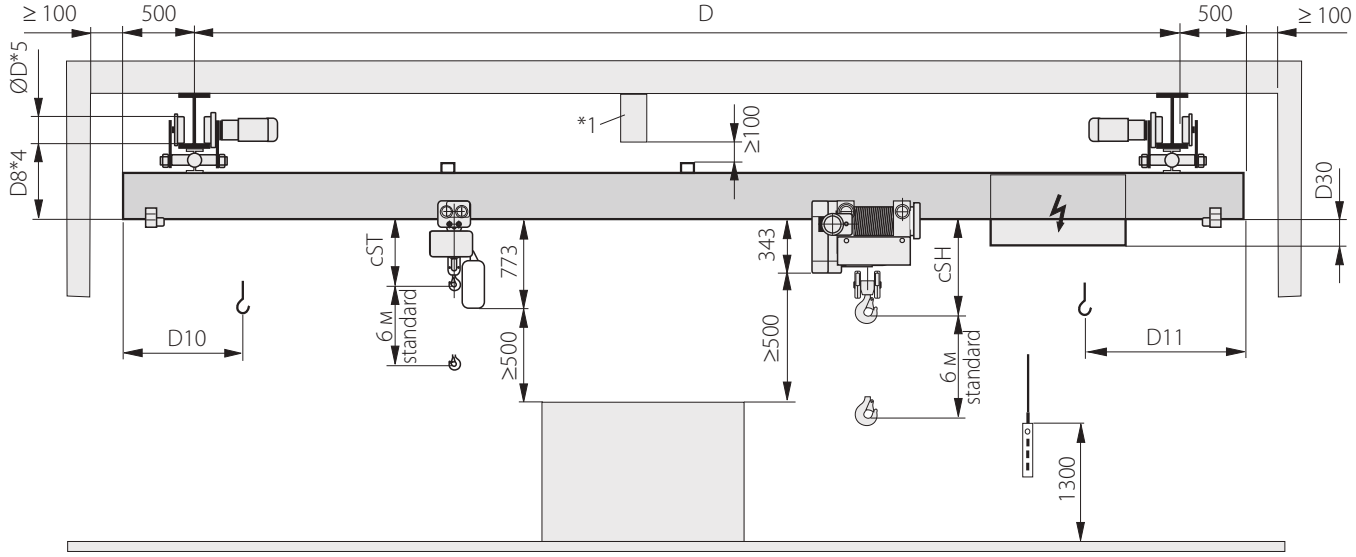

c1325a03

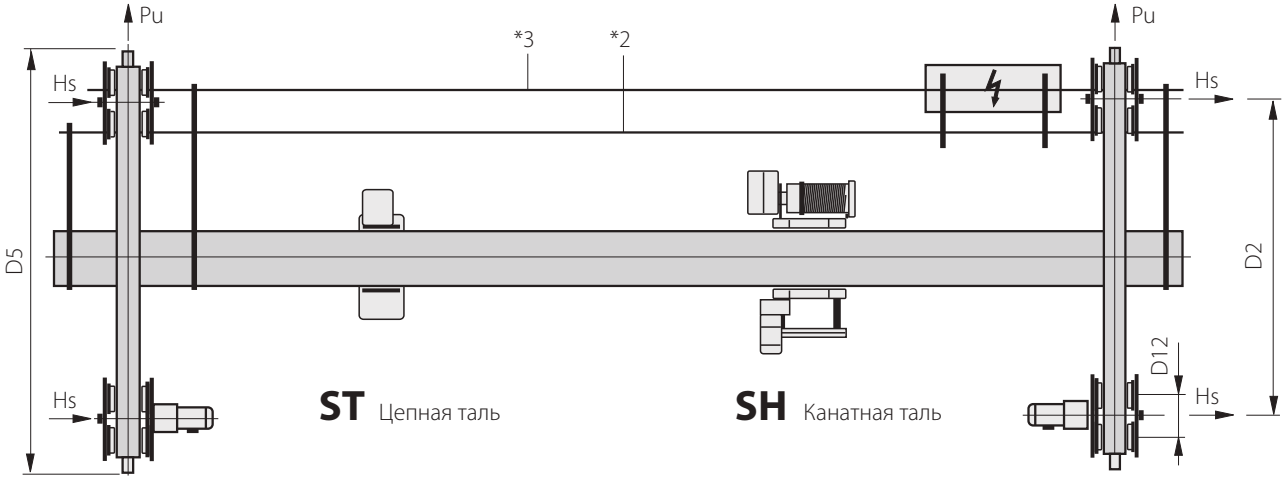

Чертеж балки мостового крана

EH-A

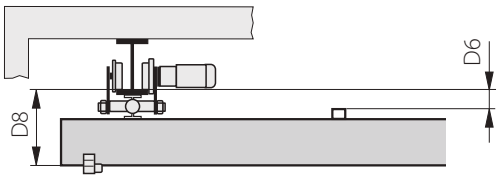

EH-B

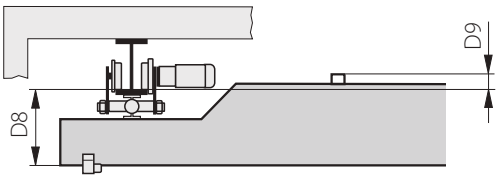

*1 Лампы, трубки и пр.
*2 Токоподвод
*3 Переносной прибор управления
*4 См. детальный чертеж балки мостового крана
*5 См. детали в пункте «Подкрановые пути», стр. 49
*6 Кран без подъемного устройства

5.000 кг	Кран с талью канатной электрической типа SH										Мост крана	R R См. стр. 54					Вес*6
D	D2	D5	D6	D8	D9	D10	D11	D12	D30	cSH		R max	R min	Hs	Pu	ØD*5	
[м]	[мм]											[kN]				[мм]	[кг]
...6,4	1800	2290	175	465	-	570	600	165	130	490	EH-A	14,5	3,0	2,9	9,7	100	1145
...8,6				485	-				110			15,3	3,0	3,1	11,2		1455
...9,3				505	-				90			15,5	3,1	3,1	11,8		1605
...10,1				525	-				70			15,8	3,2	3,2	12,5		1775
...11,6	2500	3130	217	607	-			230	30	490	EH-A	16,9	4,1	3,4	10,6	125	2560
...13,5			-	517	-17				-	490	EH-B	17,6	4,5	3,5	12,5		3035
...15,0			-	517	33				-	490	EH-B	18,3	5,0	3,7	14,4		3500
...15,4			-	517	33				-	490	EH-B	18,4	5,1	3,7	14,7		3565
...17,1			-	617	-17				-	490	EH-B	19,0	5,6	3,8	16,6		4045
...19,6			-	637	58				-	610	EH-B	19,8	6,3	4,0	18,9		4625
...20,0			-	637	158				-	610	EH-B	20,5	6,9	4,1	21,0		5140

Характеристика электродвигателя (50Гц)										
Таль канатная электрическая							Кран			
	[м/мин]	[кВт]	[ПВ%]	Тип тали	Режим работы (FEM)	Вес [кг]		[м/мин]	[кВт]	[ПВ %]
	0,8/5 1,3/8	**0,7/4,8** 1,1/7,6	**20/40** 20/40	**SH 4012-20 4/1 L2** SH 4012-32 4/1 L2	**2m** 2m	**330** 370		5/20 **10/40**	max. 2x 0,09/0,37 **max. 2x 0,13/0,55**	20/40 **20/40**
	2,5/10 **5/20** 8/32	0,09/0,37 **0,09/0,37** 0,13/0,55	20/40 **20/40** 20/40							

5.000 кг	Кран с талью цепной электрической типа ST										Мост крана	R R См. стр. 54					Вес*6
D	D2	D5	D6	D8	D9	D10	D11	D12	D30	cST		R max	R min	Hs	Pu	ØD*5	
[м]	[мм]											[kN]				[мм]	[кг]
...4,8	1800	2290	175	445	-	365	370	165	150	707	EH-A	14,6	0,7	2,9	3,0	100	910
...7,2				465	-				130			14,8	1,3	3,0	3,9		1220
...8,9				485	-				110			15,1	1,6	3,0	4,8		1475
...9,6				505	-				90			15,3	1,8	3,1	5,4		1630
...10,5				525	-				70			15,5	2,1	3,1	6,1		1815
...12,0	2500	3130	217	607	-			230	30		EH-A	16,5	3,1	3,3	5,7	125	2610
...14,0			-	517	-17				-		EH-B	17,1	3,7	3,4	7,2		3100
...15,9			-	517	33				-		EH-B	17,7	4,4	3,5	9,0		3640
...17,7			-	617	-17				-		EH-B	18,3	5,1	3,7	10,8		4140
...20,0			-	637	58				-		EH-B	19,0	5,8	3,8	12,9		4710

Характеристика электродвигателя (50Гц)										
Таль цепная электрическая							Кран			
	[м/мин]	[кВт]	[ПВ%]	Тип тали	Режим работы (FEM)	Вес [кг]		[м/мин]	[кВт]	[ПВ %]
	0,75/3,2 1/4	**0,76/3,0** 0,9/3,8	**20/40** 17/33	**ST 5025-6/1 2/1** ST 5025-8/2 2/1	**1Am** 1Am	**201** 201		5/20 **10/40**	max. 2x 0,09/0,37 **max. 2x 0,13/0,55**	20/40 **20/40**
	2,5/10 **5/20**	0,09/0,37 **0,09/0,37**	20/40 **20/40**							

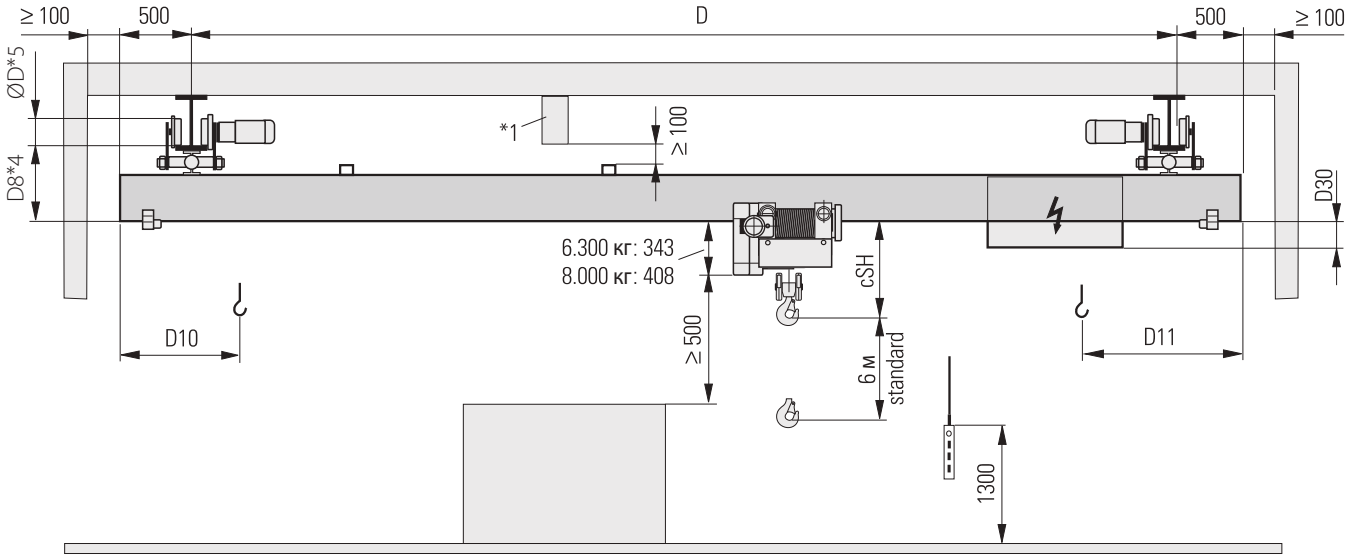

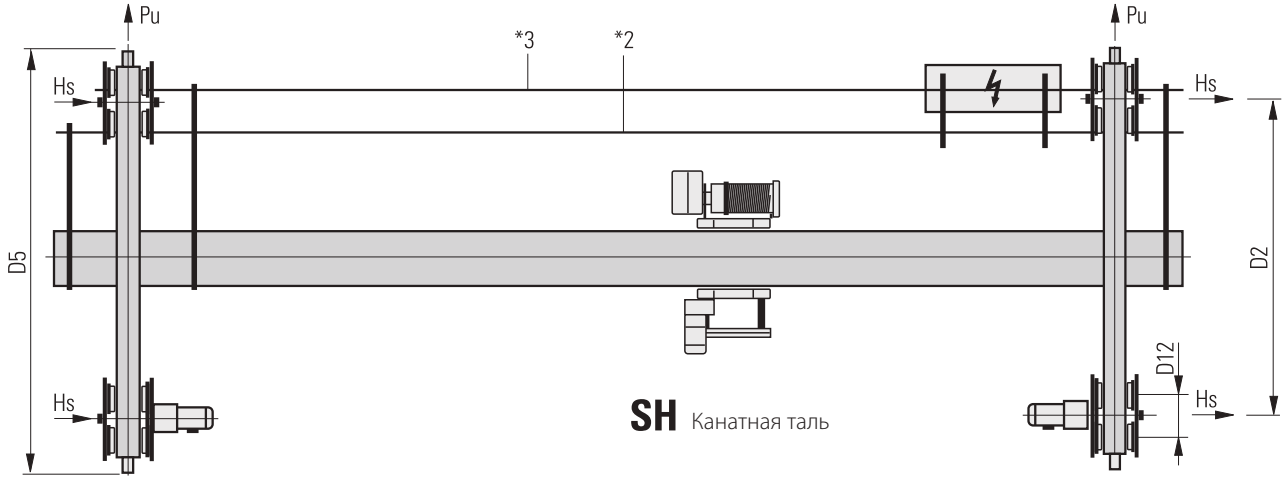

Чертеж балки мостового крана

EH-A

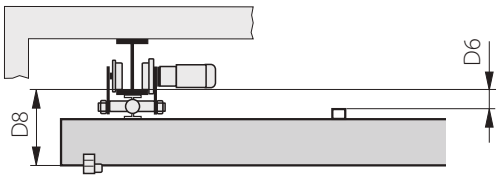

EH-B

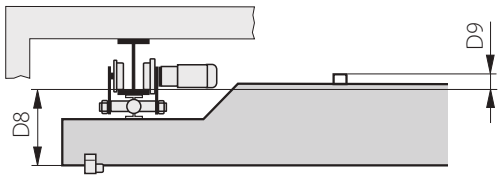

*1 Лампы, трубки и пр.
*2 Токоподвод
*3 Переносной прибор управления
*4 См. детальный чертеж балки мостового крана
*5 См. детали в пункте «Подкрановые пути», стр. 49
*6 Кран без подъемного устройства

6.300 кг				Кран с талью канатной электрической типа SH							Мост крана	R R См. стр. 54					Вес*6
D	D2	D5	D6	D8	D9	D10	D11	D12	D30	cSH		R max	R min	Hs	Pu	ØD*5	
[м]	[мм]											[kN]				[мм]	[кг]
...5,5	2500	3130	217	527	-	570	600	230	110	490	EH-A	18,7	4,3	3,7	10,2	125	1560
...7,3				547	-				90			19,6	4,0	3,9	11,3		1815
...9,0				567	-				70			20,2	4,0	4,0	12,3		2080
...10,4				607	-				30			20,8	4,2	4,1	13,6		2400
...12,2			-	517	-17				-	490	EH-B	21,5	4,6	4,3	15,4		2840
...14,0			-	517	33					490		22,2	5,1	4,4	17,3		3335
...15,6			-	617	-17					490		22,9	5,6	4,6	19,1		3780
...16,3			-	617	33					490		23,3	5,9	4,7	20,4		4110
...17,9			-	637	58					610		23,7	6,1	4,7	21,3		4320
...20,0			-	637	158					610		24,7	7,1	4,9	25,2		5140

Характеристика электродвигателя (50Гц)										
Таль канатная электрическая							Кран			
	[м/мин]	[кВт]	[ПВ%]	Тип тали	Режим работы (FEM)	Вес [кг]		[м/мин]	[кВт]	[ПВ %]
	0,6/4 1/6,3	0,7/4,8 1,1/7,6	20/40 20/40	SH 4016-16 4/1 L2 SH 4016-25 4/1 L2	1Am 1Am	330 370		5/20 10/40	max. 2x 0,09/0,37 max. 2x 0,13/0,55	20/40 20/40
	2,5/10 5/20 8/32	0,09/0,37 0,09/0,37 0,13/0,55	20 /40 2 0/40 20/40							

8.000 кг				Кран с талью канатной электрической типа SH							Мост крана	R R См. стр. 54					Вес*6
D	D2	D5	D6	D8	D9	D10	D11	D12	D30	cSH		R max	R min	Hs	Pu	ØD*5	
[м]	[мм]											[kN]				[мм]	[кг]
...6,0	2500	3130	217	567	-	670	580	230	130	550	EH-A	23,0	5,0	4,6	11,3	125	1715
...8,8			217	607	-				90		EH-A	24,4	4,7	4,9	13,1		2185
...10,2			-	517	-17				40		EH-B	25,0	4,8	5,0	14,6		2540
...11,1		3230	-	545	-45			260	40	550	EH-B	25,7	5,2	5,1	16,2	160	2955
...12,8			-	545	5				-	550		26,4	5,6	5,3	18,1		3415
...14,4			-	645	-45				-	550		27,2	6,0	5,4	19,8		3850
...15,8			-	645	5				-	550		27,7	6,5	5,5	21,6		4300
...16,6			-	665	30				-	610		27,9	6,5	5,6	21,8		4360
...19,3			-	665	130				-	610		26,1	7,5	5,8	26,5		5290
...20,0			-	765	130				-	610		30,0	8,3	6,0	29,7		5930

Характеристика электродвигателя (50Гц)										
Таль канатная электрическая							Кран			
	[м/мин]	[кВт]	[ПВ%]	Тип тали	Режим работы (FEM)	Вес [кг]		[м/мин]	[кВт]	[ПВ %]
	1/6,3 1,6/10	1,5/9,5 2,4/15,5	20/40 20/40	SH 5020-25 4/1 L2 SH 5020-40 4/1 L2	2m 2m	755 785		5/20 10/40	max. 2x 0,13/0,55max. 2x 0,32/1,25	20/40 20/40
	2,5/10 5/20 8/32	0,0 9/0 ,37 0,13/0 ,55 0,32/1,25	20/40 20/40 20/40							

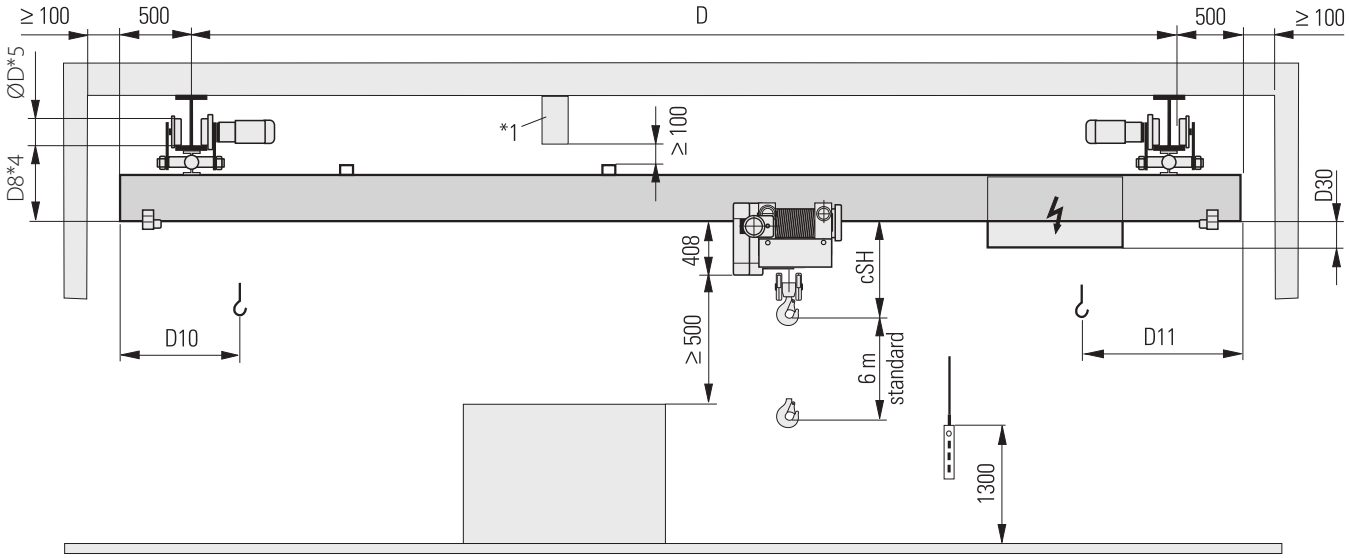

c1325a05

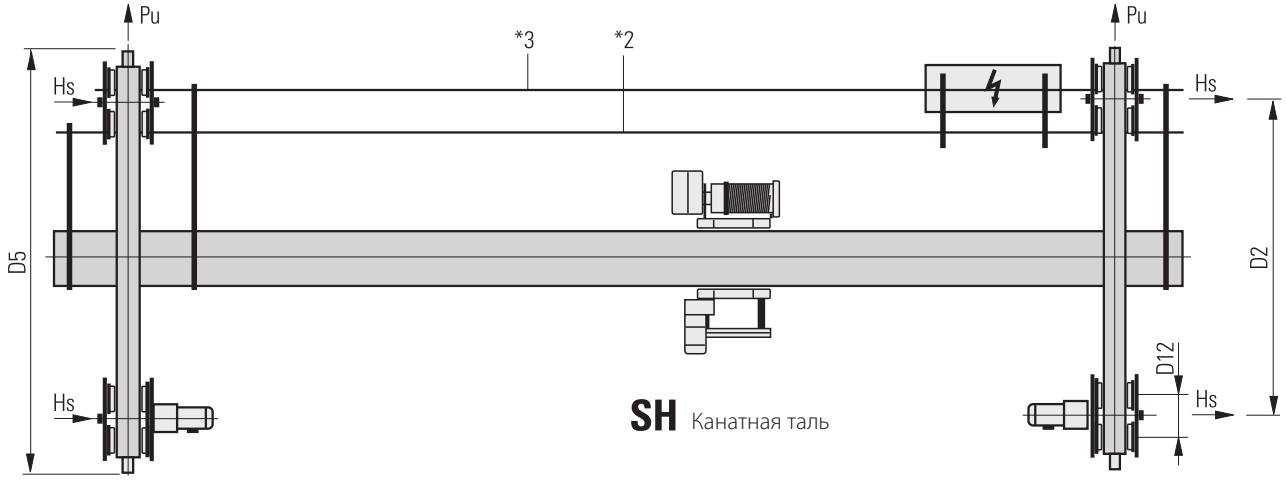

Чертеж балки мостового крана

EH-A

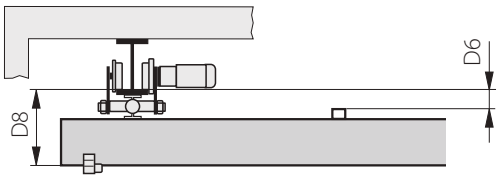

EH-B

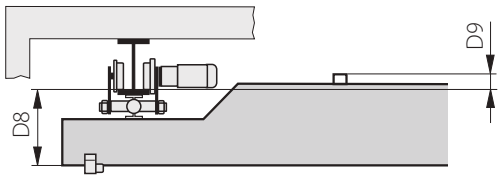

*1 Лампы, трубки и пр.

*2 Токоподвод

*3 Переносной прибор управления

*4 См. детальный чертеж балки мостового крана

*5 См. детали в пункте «Подкрановые пути», стр. 49

*6 Кран без подъемного устройства

10.000 кг	Кран с талью канатной электрической типа SH										Мост крана	R R См. стр. 54					Вес*6
D	D2	D5	D6	D8	D9	D10	D11	D12	D30	cSH		R max	R min	Hs	Pu	ØD*5	
[м]	[мм]											[kN]				[мм]	[кг]
...6,0	2500	3230	245	635	-	670	580	260	90	550	EH-A	28,6	6,1	5,7	15,1	160	2085
...9,3			-	545	-45				40	550	EH-B	30,4	5,6	6,1	17,5		2685
...11,7			-	545	5				-	550		31,5	5,9	6,3	19,7		3235
...13,1			-	645	-45				-	550		32,2	6,1	6,4	21,3		3620
...14,6			-	645	5				-	550		32,9	6,5	6,6	23,4		4075
...15,2			-	665	30				-	610		33,0	6,5	6,6	23,5		4105
...17,8			-	665	130				-	610		34,2	7,4	6,8	27,9		4980
...20,0			-	765	130				-	610		35,5	8,5	7,1	32,8		5930

Характеристика электродвигателя (50Гц)										
Таль канатная электрическая							Кран			
	[м/мин]	[кВт]	[ПВ%]	Тип тали	Режим работы (FEM)	Вес [кг]		[м/мин]	[кВт]	[ПВ %]
	0,8/5 1,3/8	1,5/9,5 2,4/15,5	**20/40** 20/40	**SH 5025-20 4/1 L2** SH 5025-32 4/1 L2	**2m** 2m	**755** 785		5/20 **10/40**	max. 2x 0,13/0,55 **max. 2x 0,32/1,25**	20/40 **20/40**
	2,5/10 **5/20** 8/32	0,09/0,37 **0,13/0,55** 0,32/1,25	20/40 **20/40** 20/40							

Радиоуправление

Пульт радиоуправления FST состоит из двух основных компонентов:

- Из портативного передатчика, который выполнен либо с кнопочным либо с джойстиковым переключателями, и
- Вмонтированного в кран радиоприемника.

Во всех приборах радиоуправления используются передовые технологии, гарантирующие легкость в управлении, безопасность и надежность.

Все компоненты сконструированы и выполнены для основных отраслей промышлености, в том числе тяжелой.

Аварийная система радиоуправления FST выполнена с использованием резервных защитных элементов и отвечает всем принятым международным стандартам.

Комплект радиоуправления:

1 шт. – Портативный передатчик с кнопочным или джойстиком переключателем с креплением к поясному ремню.

1 шт. – Радиоприемник с встроенной антенной и анти-вибрационной установкой, реле 42-240 VAC/4A.

1 шт. – Автоматическое зарядное устройство для аккумулятора.

2 шт. – Заменяемые аккумуляторы NC.

Управление тандем

Два крана или более могут взаимосвязано управляться радиосигналом.

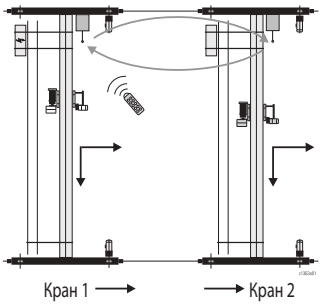

Аварийное управление

При теоретически допускаемом сбое радиоуправления, кран продолжает контролироваться, благодаря мобильному пульту управления, передвигаемому вдоль моста крана.

Безопасность

Концевой выключатель тележки и крана, срабатывающий при дистанционном управлении, комплектуется так же предварительным выключателем.

Дисплей параметров нагрузки

Большой дисплей, цифровое разрешение 100 мм.

Параметры легко видны на расстоянии
Параметры нагрузки отображаются красным светом на четырех полях, семью сегментными цифрами, на дисплее, встроенном в **мост крана или в подъемное оборудование**. По требованию дисплей с параметрами нагрузки может быть вмонтирован в пульт управления.

Измерение нагрузок

Датчик встроен в место крепления каната подъемного оборудования.

Вывод данных о параметрах нагрузки

Через мультиконтроллер SMC21. Максимальная погрешность параметров составляет ±5%, в среднем – 2%, при расчете на указанный уровень нагрузки.

Определение веса тары

Техническое оснащение позволяет при взвешивании определять вес брутто и вес нетто каждого взвешиваемого объекта.

Дополнительные преимущества: регистрация производственных показателей

В мультиконтроллер SMC21 встроен блок памяти.

Необходимые для проведения испытания крана параметры могут быть непосредственно выведены на печать.

Производственные показатели подъемного устройства считывают через специально настроенный ПК (ноутбук).

Это упрощает оценку предъявляемых требований и повышает надежность эксплуатации подъемника и всего кранового оборудования в целом.

Более подробную информацию Вы можете посмотреть на сайте компании «Электротяжкран» www.stahlnw.ru

Переносной пульт управления с кнопками

Кнопочный пульт управления в компактном исполнении из ударопрочного ABS-пластика. Управление осуществляется двухступенчатыми кнопками пульта управления. Еще две кнопки пульта отвечают за функции «Сигнал» и «Включение крана».

Функция «Аварийная остановка» срабатывает при специальном ручном замыкании контактного выключателя.

При перемещении, кнопочный пульт управления крепится на пояс оператора специальным пристегивающимся приспособлением, что обеспечивает его мобильность.

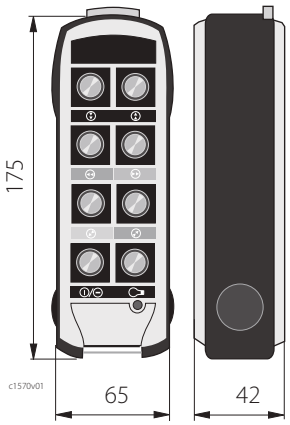

Команды управления

- 2-х ступенчатые кнопки пульта отвечают за подъем/передвижение тележки/передвижение крана
- 2-х ступенчатые кнопки пульта отвечают за сигнал и включение крана
- выключатель с фиксацией включённого положения «Аварийная остановка»

Технические параметры

400-475 МГц	Спектр частот
4	HF каналы
NiMH-Akku	Токоподвод
~8 ч/50%	Продолжительность работы
макс. 4 ч.	Продолжительность зарядки аккумулятора
тип. < 10 мВт	Мощность передачи
IP 65	Тип защиты
	Корпус: ABS-пластик, ударопрочный, стандартный цвет при покраске – оранжевый
330 г	Вес, включая аккумулятор
-25°C ... +70°C	Использование при температуре
15 мин.	Время срабатывания автоматического отключения от последней команды
	Габариты – см. чертеж

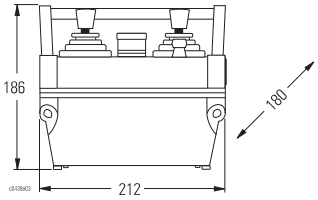

Переносной пульт управления с джойстиком

Для функции «Сигнал» и «Проверка аварийного выключателя» используется дополнительная кнопка. Функция «АВАРИЙНАЯ ОСТАНОВКА» выполняется грибовидной кнопкой. Начало работы пульта начинается с поворота ключа-включателя. Для удобства переноса пульта используется специальный набедренный пояс.

Команды управления

- 2-х ступенчатый джойстик для включения подъема/передвижение тележки/передвижение крана
- 1 ступенчатые кнопки для звукового сигнала и для функции «проверка аварийного выключения»
- Функция «АВАРИЙНАЯ ОСТАНОВКА» выполняется грибовидной кнопкой.
- Включение ключ-маркой

Дополнительно:

4-х ступенчатое переключение подъема, передвижение тележки и передвижение крана позволяет, благодаря частотному преобразователю управлять реверсом двигателя.

Технические параметры

400-475 МГц	Спектр частот
4	HF- каналы
NiCd-Akku FuB 05 AA (6 В/ 600 мАч)	Токоподвод
~12 ч/100%	Продолжительность работы
макс. 4 ч.	Продолжительность зарядки аккумулятора
тип. < 10 мВт	Мощность передачи
IP 55	Тип защиты
	Корпус: полиимид 6, ударопрочный, армированный стекловолокном, стандартный цвет при покраске – оранжевый
1,8 кг	Вес, включая аккумулятор
-25°C ... +70°C	Использование при температуре
15 мин.	Время срабатывания автоматического отключения от последней команды
	Габариты – см. чертеж

Концевые выключатели передвижения тележки и крана

•| < | << >> | > |•

Концевые выключатели выполнены в стандартном исполнении, и выполняют следующие функции:

- При движении тележки с канатной талью:.
- При движении тележки с цепной талью: с предварительным выключением. С предварительным выключением и концевой выключатель (опция)
- Движение крана: с предварительным выключением. С)
- Стандартная комплектация: предварительный выключатель и концевой выключатель при радиоуправлении

Предварительный выключатель переключает скорость с «быстрой» на «медленную», и останавливает движение в конце пути концевой выключатель.

Выключатели соответствуют напряжению тока в управлении. Тип защиты IP 66.

Отключающие штанги для предварительного замедления и концевого выключателя.

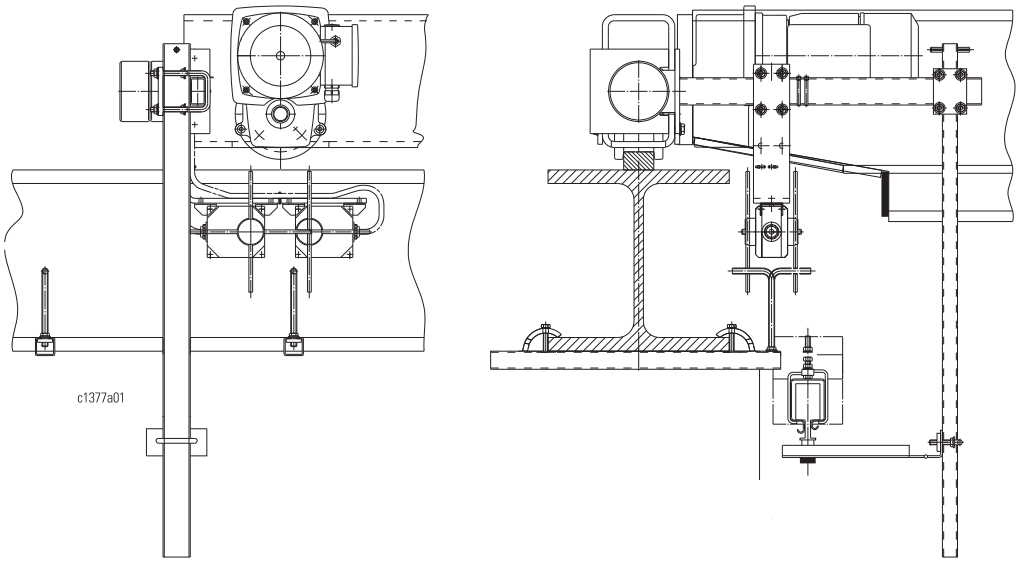

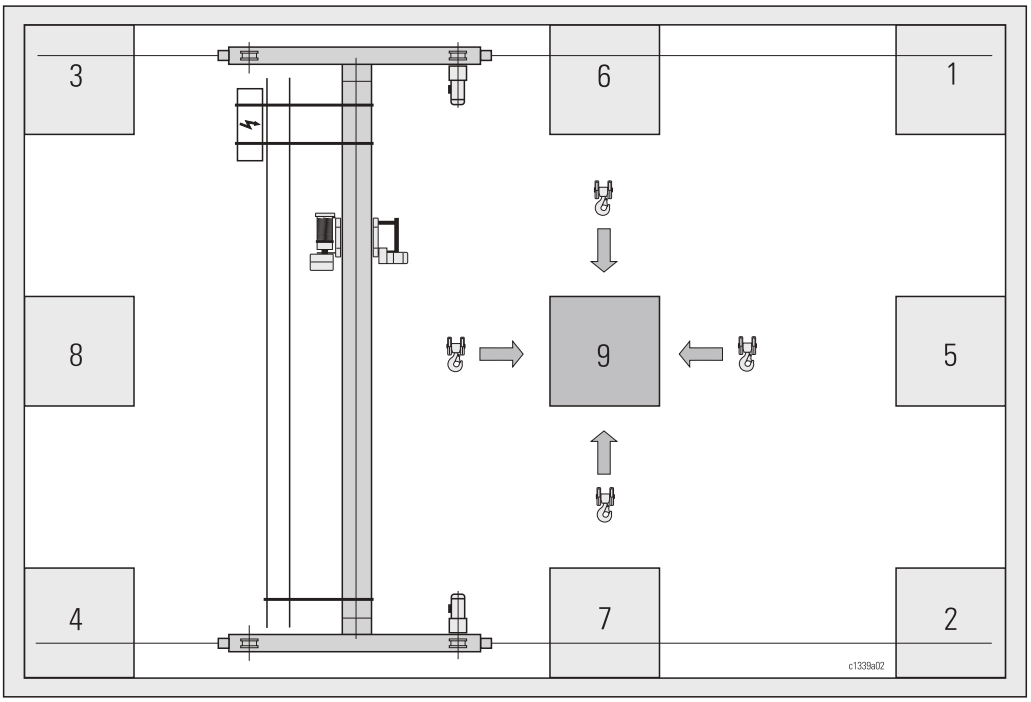

Огибание препятствий

Совместная работа концевого выключателя тележки и крана, а так же использование специального управления, образуют новую функцию – «огибание препятствий».

Таким образом, препятствие, например, будка управления, над которой пролегает путь крана, может быть безопасно минуема (это является обязательным условием требований безопасности – расстояние в 500 мм). Огибаемое пространство не будет задето крюком, гарантируя безопасность перемещения.

Система может контролировать до девяти отдельных препятствий на своем пути.

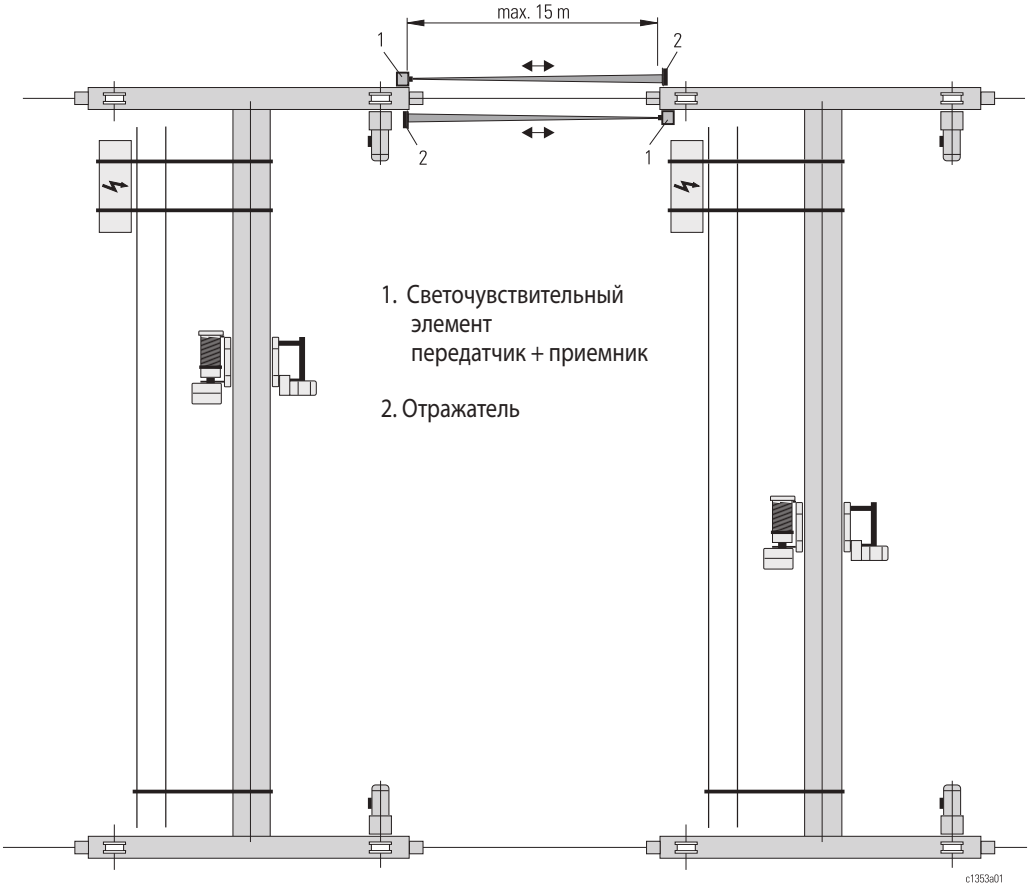

Контроллеры крана

Схема расположения датчиков передвижения кранов позволяет им, при работе на одном пути, держаться на определенном минимальном расстоянии друг от друга.

Оптическая система контроля работает на дистанцируемых кранах при помощи двух оптических световых элементов и отражателей.

По требованию представлены два варианта комплектации элемент-отражатель:

- Без контроллера электрооборудования (стандартное исполнение)
- С контроллером электрооборудования. Это необходимо в том случае, когда это требуют статические характеристики помещения или крана.
- У кранов с радиоуправлением контроллер электрооборудования предусмотрен в комплектации.

Токоподвод вдоль кранового пути

Обычно используется троллейный токоподвод. Он применяется для работы в сухом и крытом помещении. Для применения в пыльном помещении используется специальное уплотнение. При выборе конструкции важен учет следующих факторов:

- Допустимый уровень падения напряжения
- Место расположения точки подачи электроэнергии
- Напряжение питающей сети
- Мощность двигателя подъемного устройства

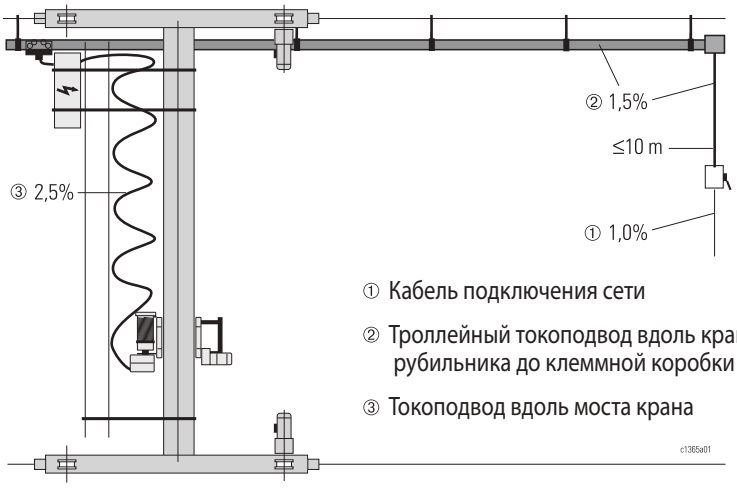

Место расположения точки подачи электроэнергии.

A B

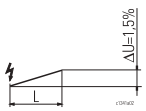

Точка подачи электроэнергии находится в конце подкранового пути (A) – самый простой способ. Особенно подходит при небольшой мощности и коротком пути передвижения.

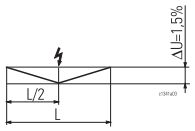

Подача энергии через электророзетку, расположенную в центре подкранового пути (B), при удвоенной длине пути, при условии равного поперечного сечения, так же, как и в случае варианта запитывания в конце пути.

C

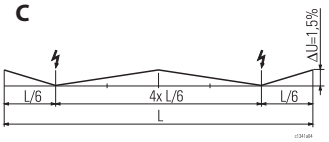

Подача энергии через две электророзетки (C), при 6-кратном увеличении длины подкранового пути по сравнению с длиной, принятой для случая запитывания в конце пути.

Вычисление типа токоподвода вдоль кранового пути

Выбор троллейного провода
Нижеприведенная таблица поможет Вам по параметрам подобрать оптимальный троллейный токоподвод.

Монтаж токоподвода вдоль кранового пути (троллеи)

Конструкция троллей имеет специальные захваты для крепления к крановому пути.

Мостовой кран

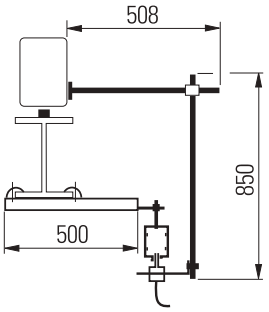

Подвесной кран

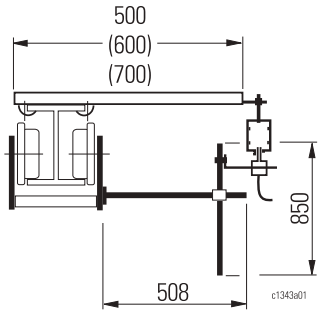

400 В, 50 Гц																	
Двигатель подъема		Кабель от рубильника до клеммной коробки макс. 10 м	Максимальная длина кранового пути (м) при данном типе токоподвода														
Тип			K70 SG4/1			KSL 4/60 K70 SG4/1			KSL 4/100 K70			KSL 4/140 K70			SG4/2		
	[кВт]	[мм²]	10 мм²			15 мм²			25 мм²			35 мм²			40 мм²		
			A *1	**B** *1	**C** *1	**A** *1	**B** *1	**C** *1	**A** *1	**B** *1	**C** *1	**A** *1	**B** *1	**C** *1	**A** *1	**B** *1	**C** *1
A04	0,4	2,5	669														
E21	0,8		240			360											
E22	1,2		177			265											
E31	1,5		144			215											
E32, E40	2,3		88			132											
E42	3,8		71			106											
H33	3,0		85	171		128											
H42	4,8	4	47	95		71	142										
H62	7,6	6	27	53	159	40	80		66	133					106		
H71	9,5	10	29	58	173	43	87		72	145		101			116		
H72	15,5					26	52	155	43	86		60	121		69	138	
H73	24,0	16				19	38	114	32	63		44	89		51	101	
H92	38,0	25							16	33	98	23	46	137	26	52	157

Работа нескольких кранов

Конструкция подвесного крана предлагает специальное решение проблемы взаимодействия подъемных механизмов на кране: подвесная конструкция позволяет подъемным устройствам перемещаться между соседними пролетами цеха вместе с перемещаемым грузом.

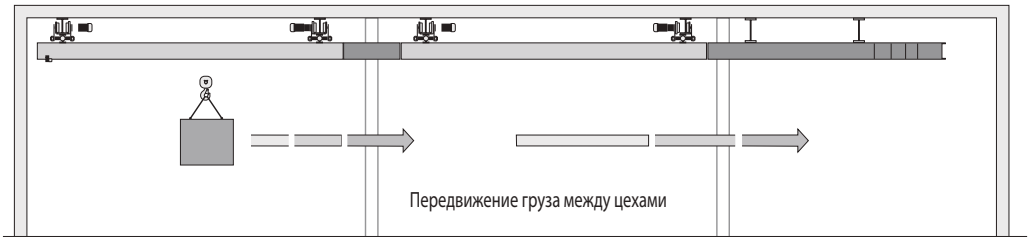

В определенном месте цеха, на подвесной конструкции монтируется специальный стык. По нему сопряженные краны могут взаимодействовать друг с другом без столкновений и ударов.

Одна нагруженная таль с одного крана может переезжать по стыку на другой кран, достигая таким образом необходимого производственного участка.

Стыковка подъемных устройств возможна так же и на стыковом переходе.

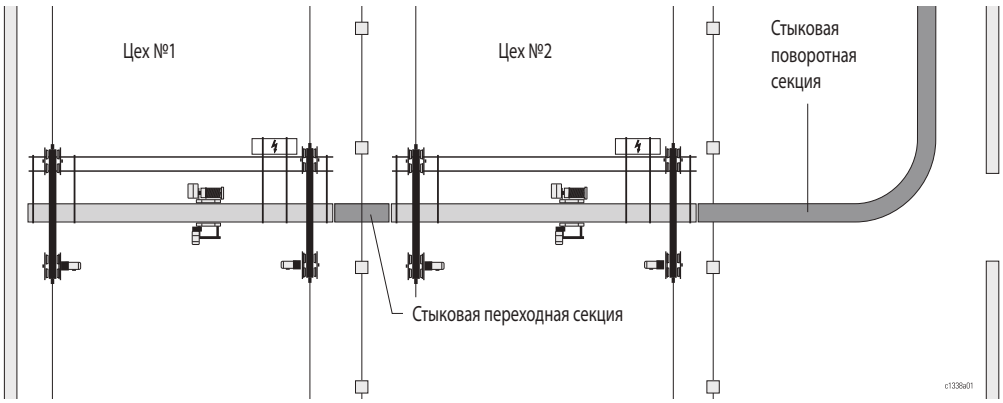

Площадки обслуживания

Площадка обслуживания на мосту крана
У двухбалочных кранов площадка обслуживания может быть смонтирована на мост крана. Это очень удобное решение.

Важнейшие компоненты крана будут обслуживаться абсолютно безопасно.

При реализации этого решения соблюдаются стандарты безопасности соответсвующие ПБ 10-382.

По запросу обслуживающие площадки монтируются на движущуюся часть тележки.

(см. чертеж)

Площадки обслуживания крана

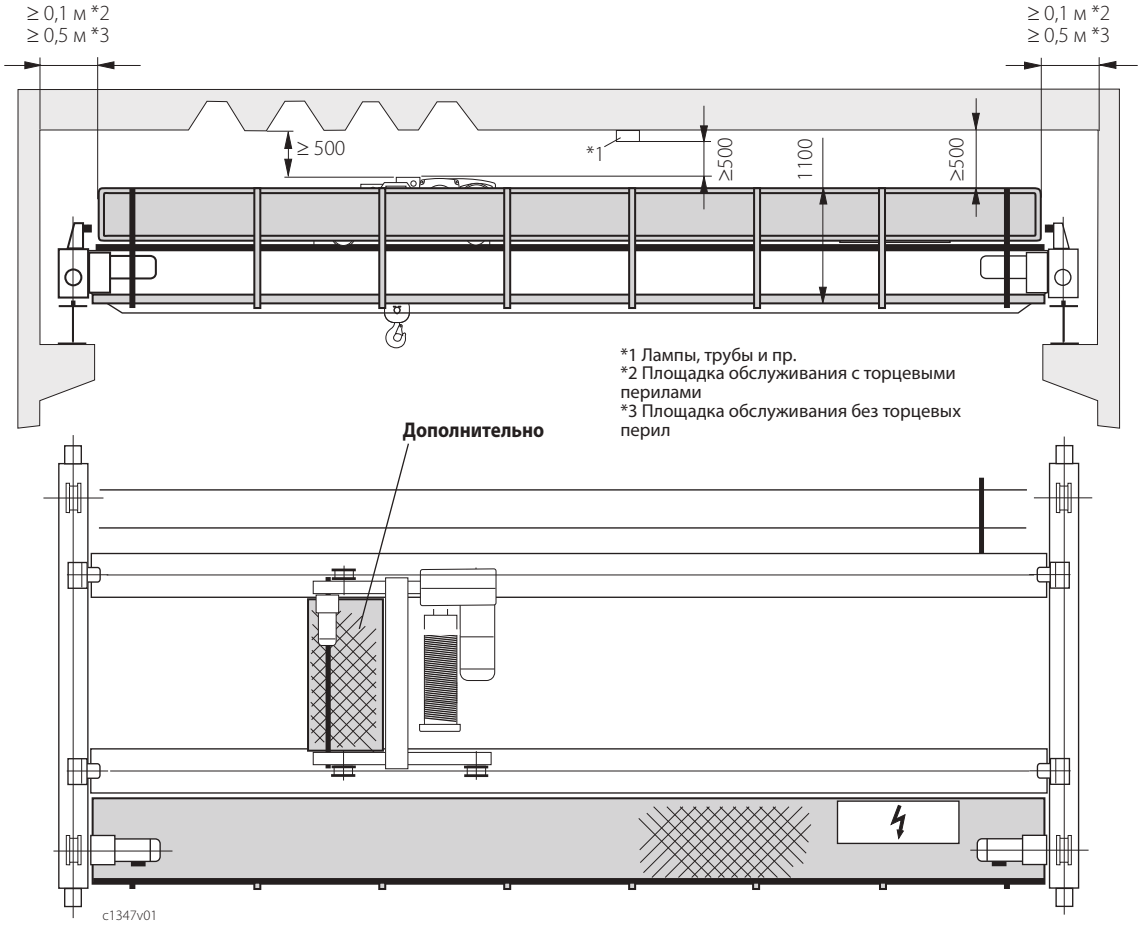

Использование крана в атмосферных условиях

Особые меры должны быть приняты для использования вне помещений

Следующий список содержит несколько примеров:

Ветровая нагрузка

Если кран при работе подвержен влиянию ветровой нагрузки, то требуется проверка того, достаточна ли предусмотренная рабочая мощность двигателя крана.

Для этого предусмотрен привод обоих концевых балок или усиление их дополнительной парой двигателей.

Так же, должен быть протестирован размер моста крана.

Защита от ветра

При работе крана под открытым небом предусмотрена защита от ветра, которая препятствует бесконтрольному раскачиванию крана.

Подобная защита чаще всего предусмотрена в конце кранового пути.

Специальная антикоррозийная защита

Если кран постоянно подвержен влиянию осадков, мы советуем применять специальную антикоррозийную защиту.

На выбор представлены варианты специальной грунтовки. Для более подробной информации требуйте сводную таблицу нашей системы покраски.

Крановые рельсы на крановом пути должны быть сварены непрерывным швом, не допускающим контактной коррозии.

Щит над талью крана и приводом передвижения

При постоянной работе крана под открытым небом мы рекомендуем применять защиту от природных осадков в виде жестяного козырька над оборудованием управления краном и его подъемным устройством.

Тип защиты

Подъемное устройство, движущаяся часть крана, оборудование управления имеют стандартный тип защиты – IP 54/IP55. По требованию может быть предоставлен тип защиты IP 65.

Так же, по требованию может быть выполнена специальная защита ящика управления от конденсата.

Токоподвод

Стандартно, вдоль кранового пути применяется вариант шлейфовой проводки.

Система токоподвода проверяется отдельно.

Подкрановые пути

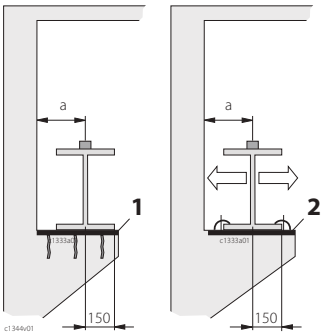

Подкрановый путь крепится на консоль стены. При крепеже рельса к бетонной поверхности мы рекомендуем два варианта: к верхней стороне консоли при помощи бетона прикрепляется стальная пластина (вариант 1), к которой, затем, приваривается рельс крана или монтажная шина (вариант 2). На монтажную шину (вариант 2) крепится подкрановый путь.

Подкрановые рельсы

Рис. 1

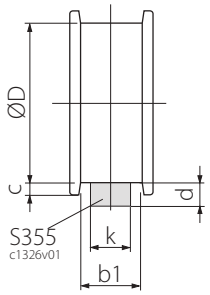

Рис. 2

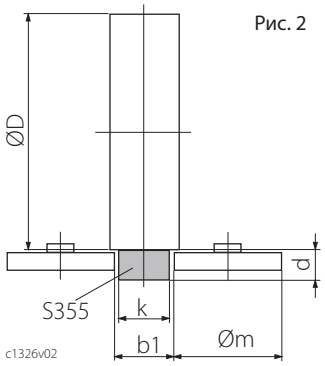

Мостовой кран передвигается на колесах по подкрановым рельсам, которые приварены к верхнему поясу подкрановой балки. Как правило, используются плоские стальные рельсы S355. Размер рельса зависит от диаметра колеса крана.

Колеса с диаметром до 400 мм в стандартном исполнении имеют реборду и поставляются с различным выполнением расточки (b1). (Рис. 1)

Колеса с диаметром 500 мм реборды не имеют. Стандартно в этом случае используются направляющие ролики. (Рис. 2)

По требованию могут быть применены колеса диаметром от 125 до 400 мм с направляющими роликами (без реборды).

Подкрановый путь мостового крана

Допустимые отклонения по DIN 4132
При монтаже подкранового пути обращают внимание на точность параметров и свободу перемещения. Пожалуйста, обратите внимание на допустимые отклонения.

Допустимые отклонения от центра пути

L <15 м: ΔL = ±5 мм
L <20 м: ΔL = ±6 мм
L <25 м: ΔL = ±8 мм
L <30 м: ΔL = ±9 мм
L <32,5 м: ΔL = ±9,5 мм

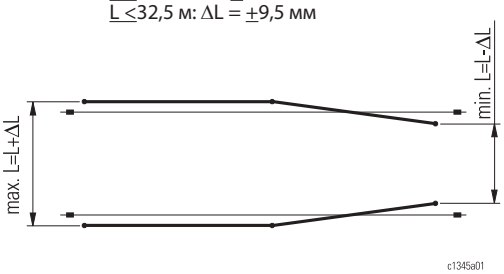

Допустимые отклонения в пределах пути

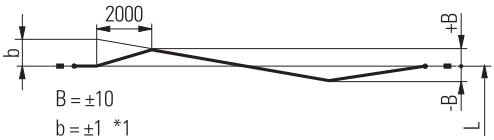

Допустимые отклонения по высоте перемещения

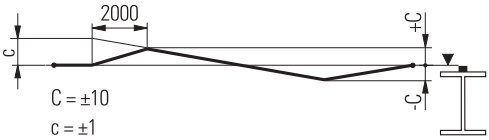

Обратите внимание на размеры!

[мм]	KEL-S 125	K.L-S 160	K.L-S 200	K.L-S 315	K.L-E 315	K.L-S 400	KZL-F 500
ØD	Ø125	Ø160	Ø200	Ø315	Ø315	Ø400	Ø500
Стандартно	Рис. 1	Рис. 1	Рис. 1	Рис. 1	Рис. 1	Рис. 1	Рис. 1
Øm	-	-	-	-	-	-	200
a	200	200	200	200	200	200	300
k/b1	40/50 50/60	40/52 50/62	40-45/54 50-55/64 60-65/74	40-45/54 50-55/64 60-65/74	50-55/64 60-65/74 70-75/84 80-85/94	50-55/65 60-65/75	50/53 60/63 70/73 100/103
c	12,5	15	15	17,5	17,5	17,5	
d	≥30	≥30	≥30	≥30	≥30	≥30	≥40
Опция	Рис. 2	Рис. 2	Рис. 2	Рис. 2	Рис. 2	Рис. 2	
Øm	62	62	125	125	200	200	
a	200	200	200	200	300	300	
b1	k + 3 mm						
d	≥30				≥40		

Рельс подкранового пути
40 x 30 50 x 30 60 x 40

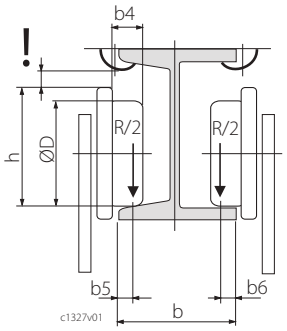

Подкрановый путь подвесного крана

Подвесные краны двигаются непосредственно по нижнему поясу балки, которое крепится на потолок или на специальную несущую конструкцию Stahl.

В определенных местах концевые балки могут быть установлены на ширину полки подкрановой балки.

При установке крана, пожалуйста, предоставляйте данные о ширине полки подкранового пути.

Допустимые отклонения по DIN 4132
При монтаже подкранового пути обращается внимание на точность параметров и свободу перемещения. Пожалуйста, обратите внимание на допустимые отклонения.

ØD	b	b4	b5	b6	h
[мм]					
80	74-300	29	16,5	12	90
100	98-300	37	23	17	113
125	119-300	43	26	20	159
160	119-300	45	34	25	200

Допустимые отклонения от центра пути

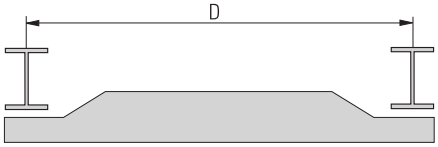

ΔD = ±3 mm

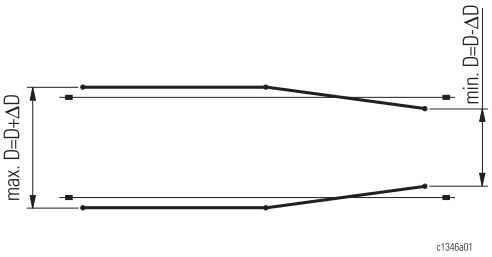

Допустимые отклонения в пределах пути

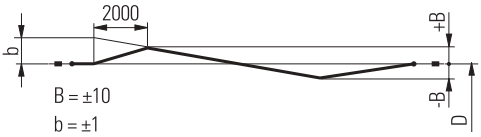

Допустимые отклонения по высоте перемещения

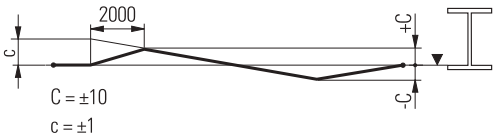

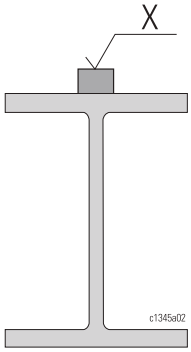

Поверхность пути подкранового рельса

Поверхность (X) рельса подкранового пути должна быть не окрашена, без ржавчины и окалины.

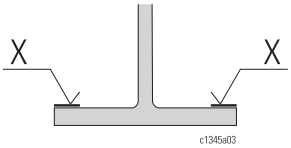

Поверхность пути подкранового рельса
Поверхность (X) рельса подкранового пути должна быть не окрашена, без ржавчины и окалины.
См. размеры b5/b6.

*1 на направляющих роликах b = ±0,5

СПЕЦИАЛЬНЫЕ КРАНЫ И НЕСТАНДАРТНЫЕ РЕШЕНИЯ

STAHL CraneSystems

Краны с двумя канатными талями

Основное и вспомогательное подъемное устройство

Если необходимый Вам кран будет перемещать и легкие и очень тяжелые грузы, то оптимальным решением могут стать два подъемника с различной грузоподъемностью.

Для тяжелых грузов будет использоваться основное подъемное устройство, с низкой подъемной скоростью, а для легких грузов – «вспомогательное подъемное устройство» с более высокой скоростью.

Подъемные устройства, работающие одновременно

Два идентичных подъемных устройства могут работать вместе, с общей крюковой обоймой и канатом. Этот вариант используется в том случае, когда одновременно требуется высокий уровень рабочей высоты и высокая скорость перемещения.

160.000 кг

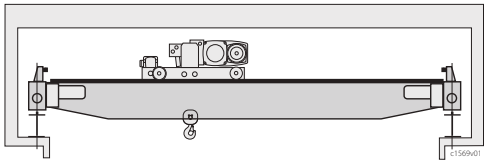

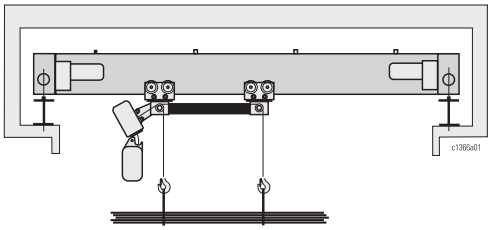

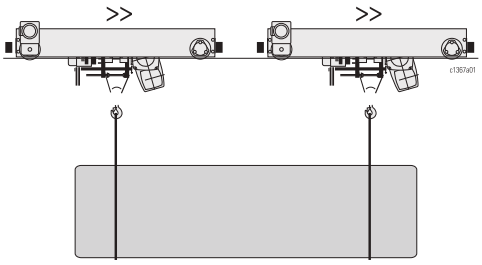

Краны до 160 тонн

По индивидуальному заказу выполняются краны грузоподъемностью до 160 тонн. При этом, мы предлагаем тали собственного производства, изготавливаемые из стандартных деталей. Это гарантирует высокое качество и надежность подъемных механизмов.

Краны с парной цепной талью

Если необходимый Вам кран будет перемещать длинномерные грузы (шесты, трубы и т.п.), то для удобства используется тали с парной цепью. Прикрепленные к одному подъемному устройству грузовые цепи работают абсолютно синхронно. Грузоподъемность подобной тали – до 6300 кг.

Краны со спаренным управлением

Крупногабаритные, тяжелые и длинномерные грузы могут перемещаться двумя талями, одновременно работающими на одной подкрановой балке. При этом управление кранами построено таким образом, что тали электрически «сопряжены» и двигаются параллельно.

Ex

ATEX 100a

Взрывозащита кранов

Для работы во взрывоопасных производственных зонах, компания STAHL CraneSystems производит специальные взрывозащищенные одно- и двух-балочные мостовые и однобалочные подвесные краны.

Эти краны отвечают требованиям ATEX и предусмотрены для работы в зонах 1,2 и 22.

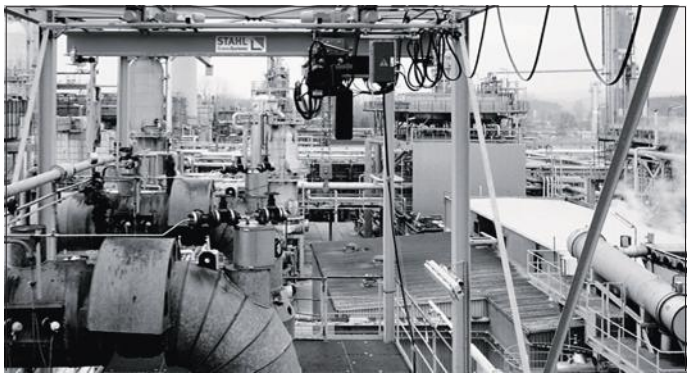

Краны с малой строительной высотой

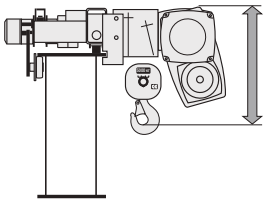

Кран с тележкой консольного типа EL-W

Если для однобалочного мостового крана нужна малая строительная высота, **то применяется конструкция с консольной тележкой или с сверхмалой строительной высотой.**

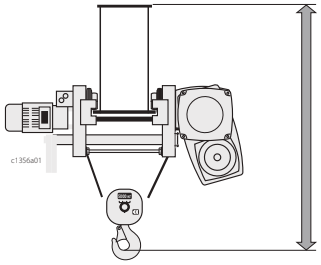

У крана с консольной тележкой грузовой крюк поднимается сбоку, рядом с креплением моста, с максимальным использованием рабочего пространства.

Краны с консольной тележкой комплектуются цепными талями ST или канатными талями SH.

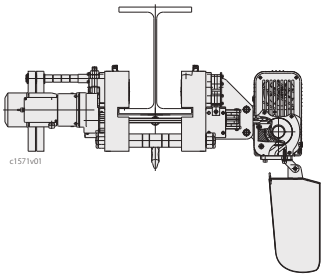

В своей конструкции тележка со сверхмалой строительной высотой, позволяет крюку подниматься прямо под крепление моста крана независимо от ширины полки.

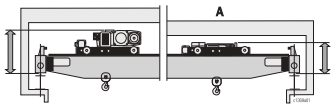

Двухбалочный мостовой кран с продольно смонтированным подъемным устройством

Эта конструкция (A) предлагает оптимальный вариант подъема при ограниченной высоте производственного помещения. Подъемное устройство заглубляется между балками крана. Таким образом, общая высота крана уменьшается. При этом высота подъема может быть увеличена.

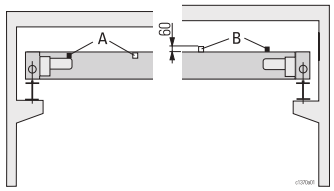

Консоль, встраиваемая в балку моста (A)

Консоль для токоподвода вдоль моста крана стандартно используется на верхней стороне балки (B). При суженом соотношении внутренних размеров, консоль может быть «встроена» в мост (A). **Увеличение высоты токоподвода при этом может достигнуть 60 мм.**

Краны для низких производственных помещений

Цепные тали с малой строительной высотой
Однобалочный кран с цепной талью в стандартном исполнении оснащен талью «с нормальной строительной высотой». Ширина пространства в обоих направлениях движения подъемного устройства ограничена.

Для эксплуатации данной тали в небольшом помещении запрашивается строительная высота подъема крюка.

Решением проблемы эффективного использования небольшого помещения может стать таль с «малой» или «сверхмалой» строительной высотой.

	[кг]	A	B	C
ST 05 / STK 05	500	403	285	136
ST 10 / STK 05 ZW	1000	437	303	151
ST 20 / STK 30	2000	545	390	185
ST 32 / STK 30	3200	659	475	185
ST 50 / STK 50	5000	707	524	210

Тали с «малой строительной высотой» (B)
Высота подъема по сравнению с «нормальной строительной высотой» (A), сильно уменьшена.

Тали со сверх малой строительной высотой (C)
Данной талью STAHL CraneSystems устанавливает новый стандарт. Высота подъема по сравнению с «короткой высотой» уменьшена еще на 60%.

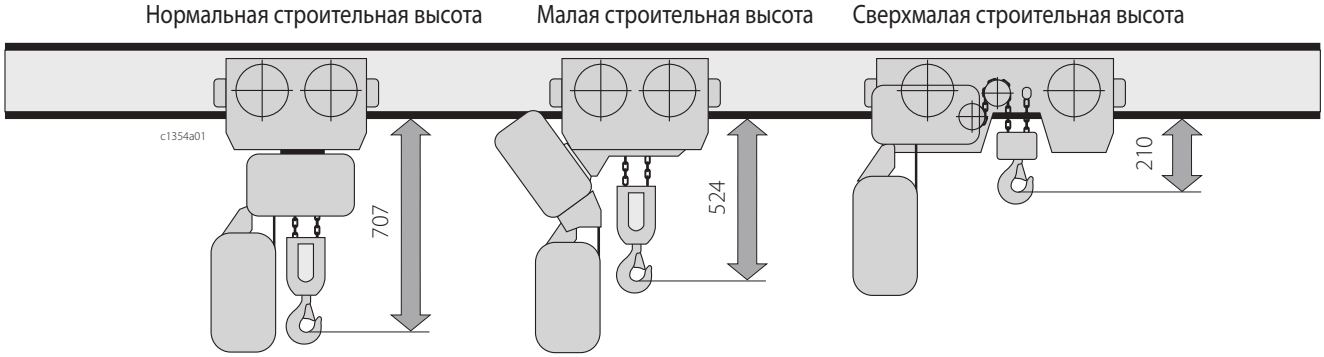

Указанный пример относится к цепной тали ST с грузоподъемностью 5000 кг.

Однобалочный мостовой кран

2000-16000 кг

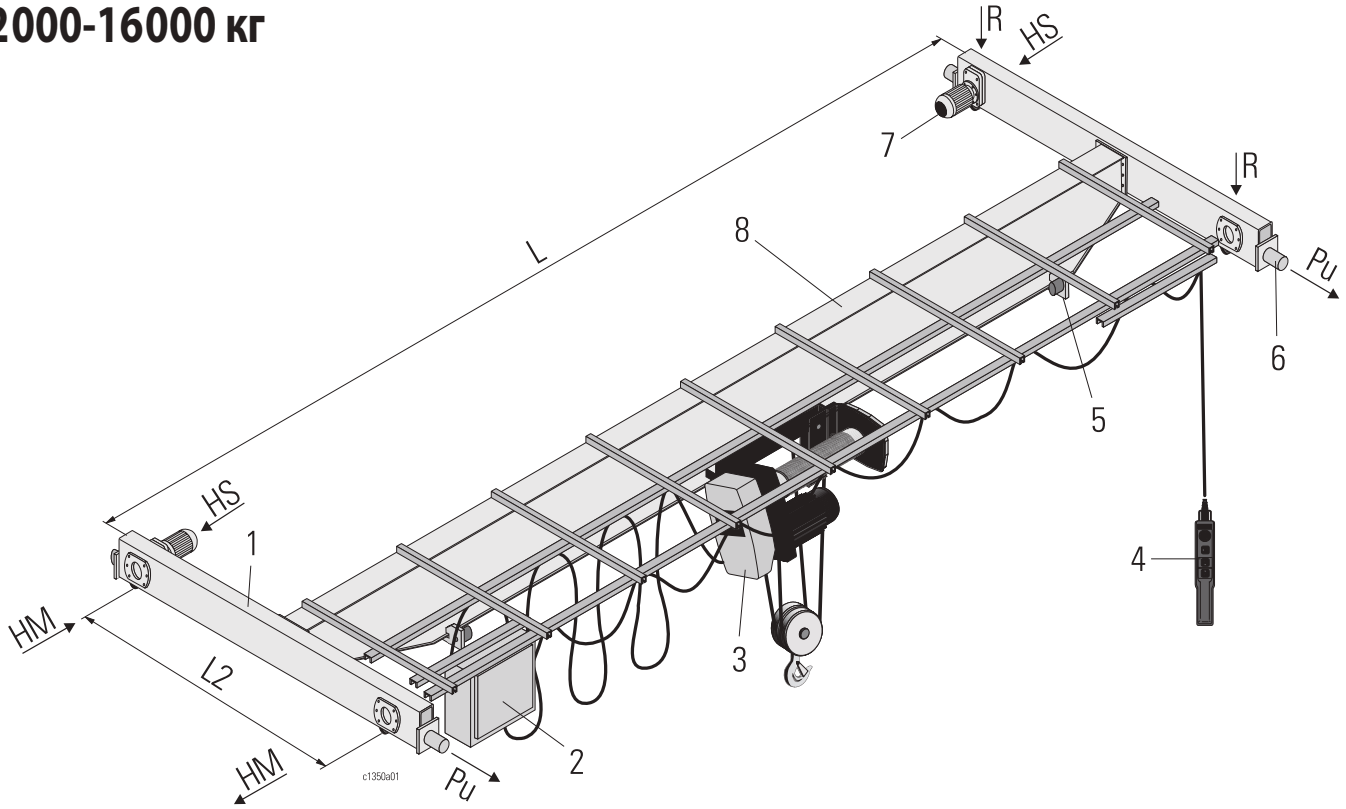

Двухбалочный мостовой кран

2000-160000 кг

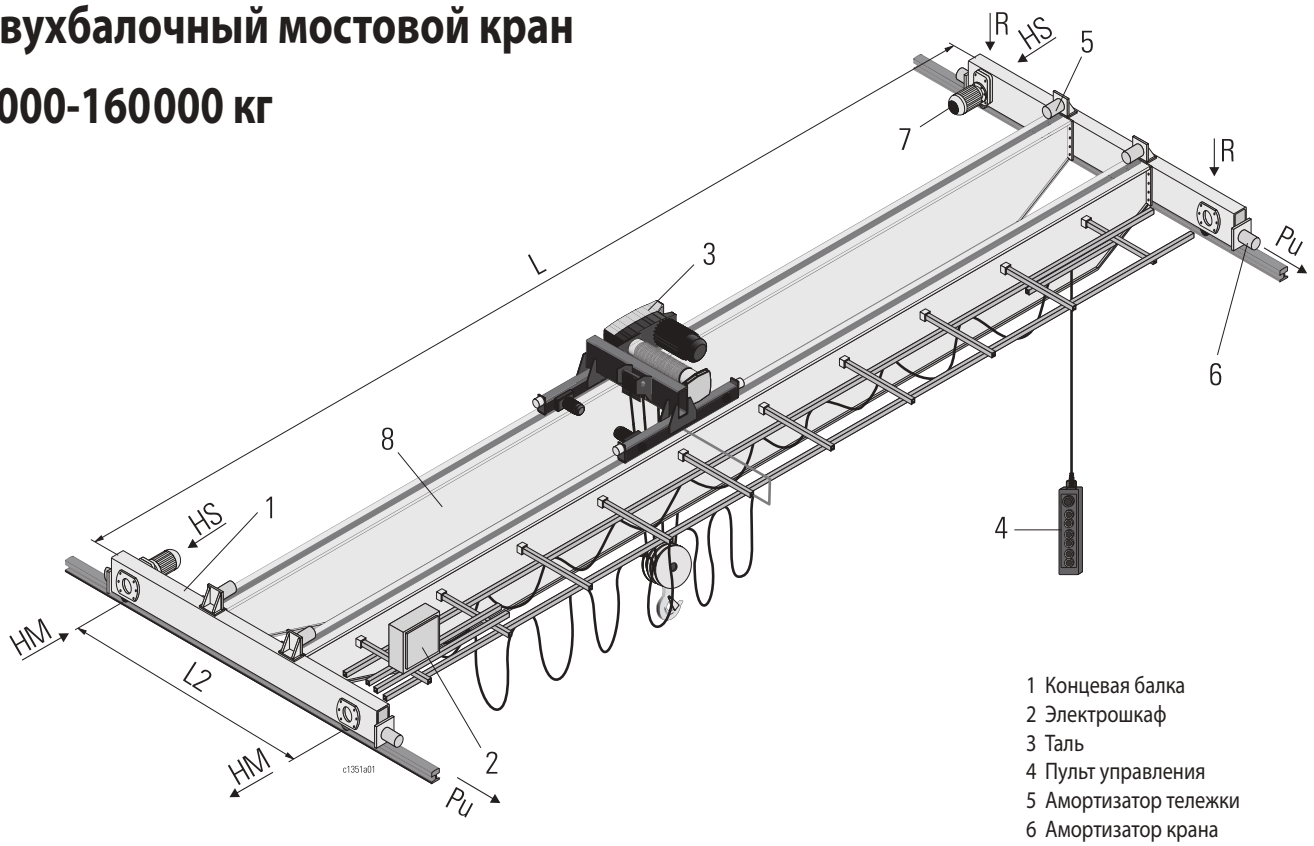

1 Концевая балка
2 Электрошкаф
3 Таль
4 Пульт управления
5 Амортизатор тележки
6 Амортизатор крана
7 Привод передвижения крана
8 Мост крана

Однобалочный подвесной кран

2000-10000 кг

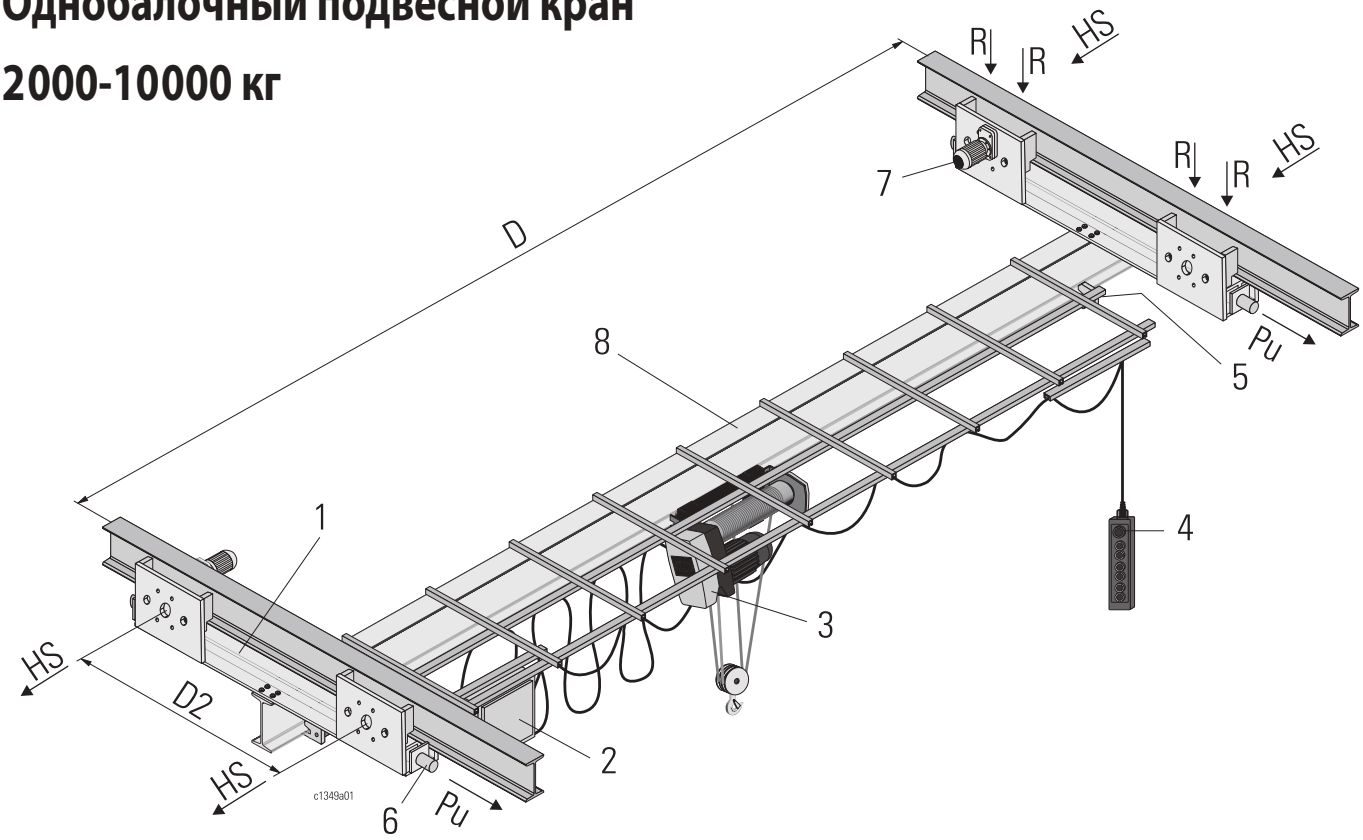

1 Концевая балка
2 Электрошкаф
3 Таль
4 Пульт управления
5 Амортизатор тележки
6 Амортизатор крана
7 Привод передвижения крана
8 Мост крана

УСЛОВНЫЕ ОБОЗНАЧЕНИЯ

Технические особенности кранов

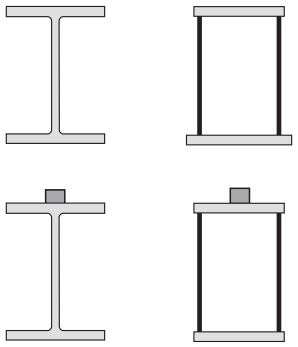

- Концевые балки и двигатели собственного производства
- Пульт управления STH
- Токоподвод вдоль моста крана
- Концевые выключатели
- Прокатный профиль или сваренные швеллеры для изготовления моста крана
- Две ступени переключения скоростей
- Типы защиты:
- Таль: IP 55
- Электрошкаф: IP54
- Троллейный токоподвод вдоль кранового пути
- Двигатели с высокой продолжительностью включения % ED

Условные обозначения:

кг	Грузоподъемность	↑		См. страницу
	Подъем/спуск	R (c0120a01)		Нагрузка на колесо
	Передвижение тележки	R R (c0121a02)	R max.	Максимальная нагрузка на колесо
	Передвижение крана		R min.	Минимальная нагрузка на колесо
кг	Собственный вес			
Hs	Горизонтальная сила при перекосе			
Hm	Горизонтальная сила при инерции			
Pu	Максимальная нагрузка на буфер			

Нагрузки на колеса определяются параметрами грузоподъемности каждого уровня работы подъемного устройства наиболее тяжелой группы и максимальным значением ширины пролета. Эти величины оптимизируются в зависимости от требований проекта.

ОПРОСНЫЙ ЛИСТ

Откопируйте – заполните- вышлите нам эту форму по факсу

☐ **EL** 2.000 - 16.000 кг

☐ **ZL** 5.000 - 40.000 кг

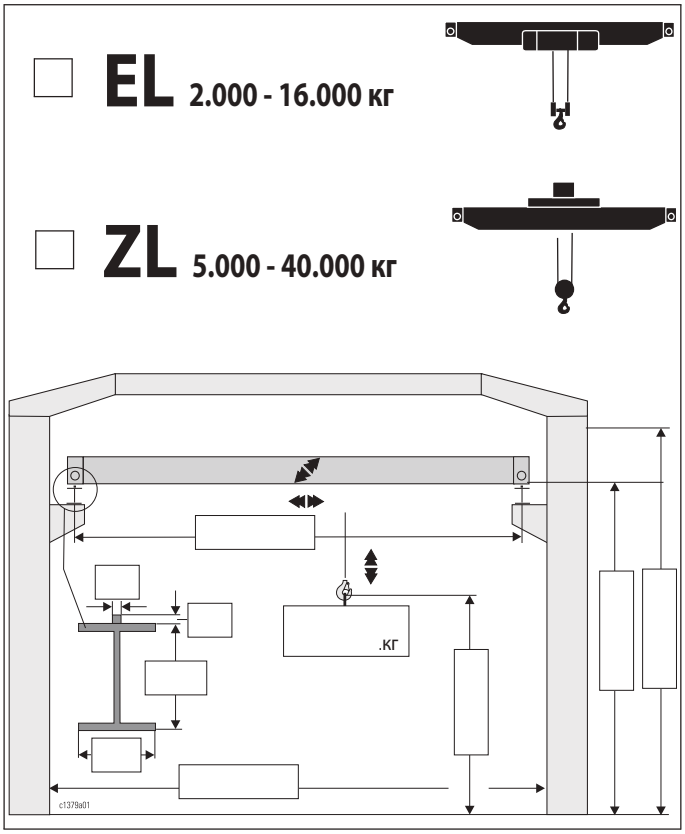

☐ **EH** 2.000 - 10.000 кг

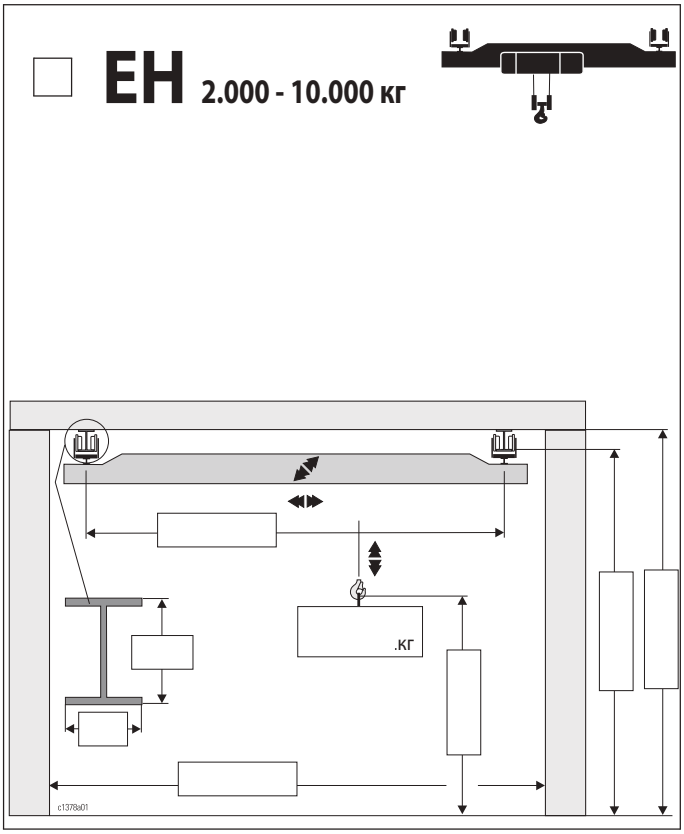

Рабочие скорости

↕			..... м/мин	Скорости подъема
↔	☐ 2,5/10	☐ **5/20**	☐ 8/32 ..... м/мин	Скорости движения тележки
↗		☐ 5/20	☐ **10/40**..... м/мин	Скорости движения крана

☐ Электрическая канатная таль

☐ Электрическая цепная таль (г/п до 6300 кг)

Путь крана

☐ Сторонний поставщик

☐ Включить в предложение

.....мм Длина пути крана

.....мм Расстояние между опорами/подвесами

Нам необходим:

☐ Визит и консультация

☐ Технико-коммерческое предложение

☐ Консультация по телефону

Адрес,
телефон/факс .....

.....

.....

.....

Sach-Nr. 990 030 0
F-PI-8-DE/EN/FR-03.08-v

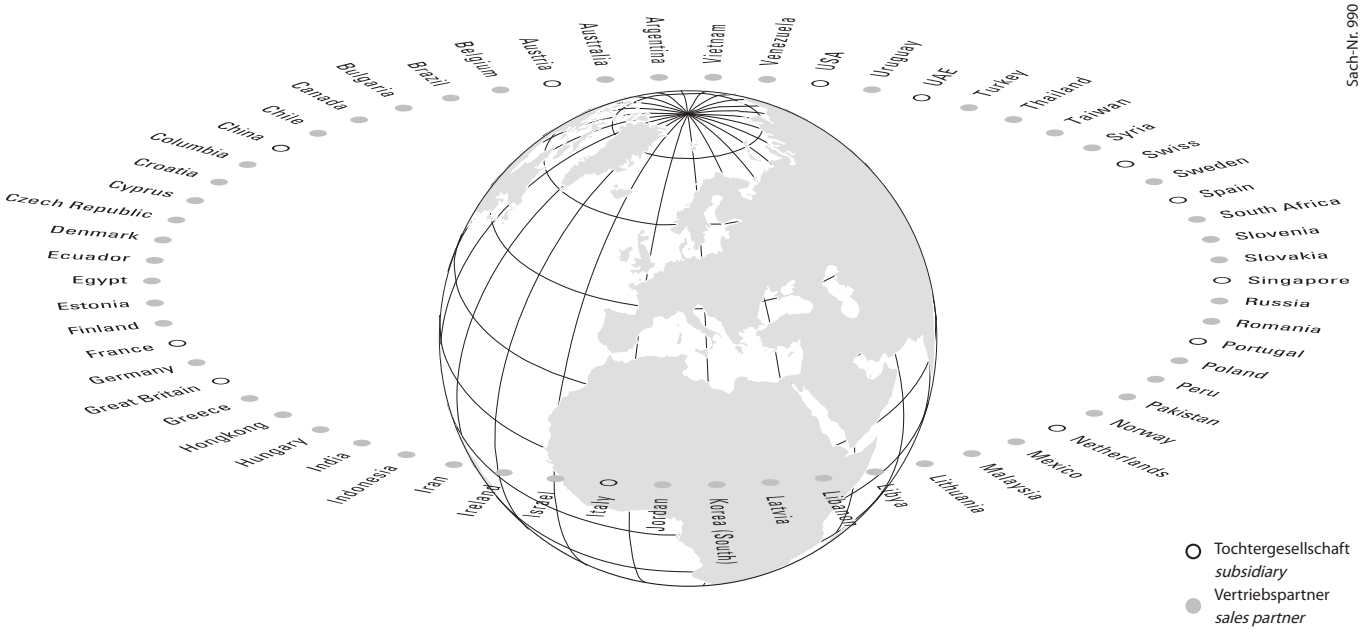

Europe		**T**	**F**	**E**
Austria	Steyregg	+43 732 641111-0	+43 732 641111-33	office@stahlcranes.at
France	Paris	+33 1 39985060	+33 1 34111818	info@stahlcranes.fr
Great Britain	Birmingham	+44 121 7676414	+44 121 7676490	info@stahlcranes.co.uk
Italy	S. Colombano	+39 0185 358391	+39 0185 358219	info@stahlcranes.it
Netherlands	EL Haarlem	+31 23 51252-20	+31 23 51252-23	info@stahlcranes.nl
Portugal	Lissabon	+351 21 44471-61	+351 21 44471-69	ferrometal@ferrometal.pt
Spain	Madrid	+34 91 484-0865	+34 91 490-5143	info@stahlcranes.es
Switzerland	Frick	+41 62 82513-80	+41 62 82513-81	info@stahlcranes.ch

America/Asia		**T**	**F**	**E**
China	Shanghai	+86 21 6257 2211	+86 21 6254 1907	victor.low@stahlcranes.cn
India	Chennai	+91 44 4352-3955	+91 44 4352-3957	anand@stahlcranes.in
Singapore	Singapore	+65 6271 2220	+65 6377 1555	sales@stahlcranes.sg
U.A.E.	Dubai	+971 4 805-3700	+971 4 805-3701	info@stahlcranes.ae
USA	Charleston, SC	+1 843 767-1951	+1 843 767-4366	sales@stahlcranes.us

STAHL CraneSystems во всем мире

Компания «Электротяжкран»
Официальный представитель STAHL CraneSystems GmbH на территории Российской Федерации
Россия, 191144, г. Санкт-Петербург, пр. Бакунина, д. 29, а/я 65
Тел./факс г. Санкт-Петербург +7 812 313 29 64
Тел./факс г. Москва +7 495 646 03 65
E-mail: stahlcrane@gmail.ru
www.stahlnw.ru
www.etk-ks.ru

STAHL CraneSystems GmbH, Daimlerstr. 6, 74653 Künzelsau,
Germany Tel +49 7940 128-0, Fax +49 7940 55665,
marketing@stahlcranes.com

➔ **www.stahlcranes.com**

STAHL CraneSystems